RT24-124-75-C-GS1-KF-PR-3000-N0-B

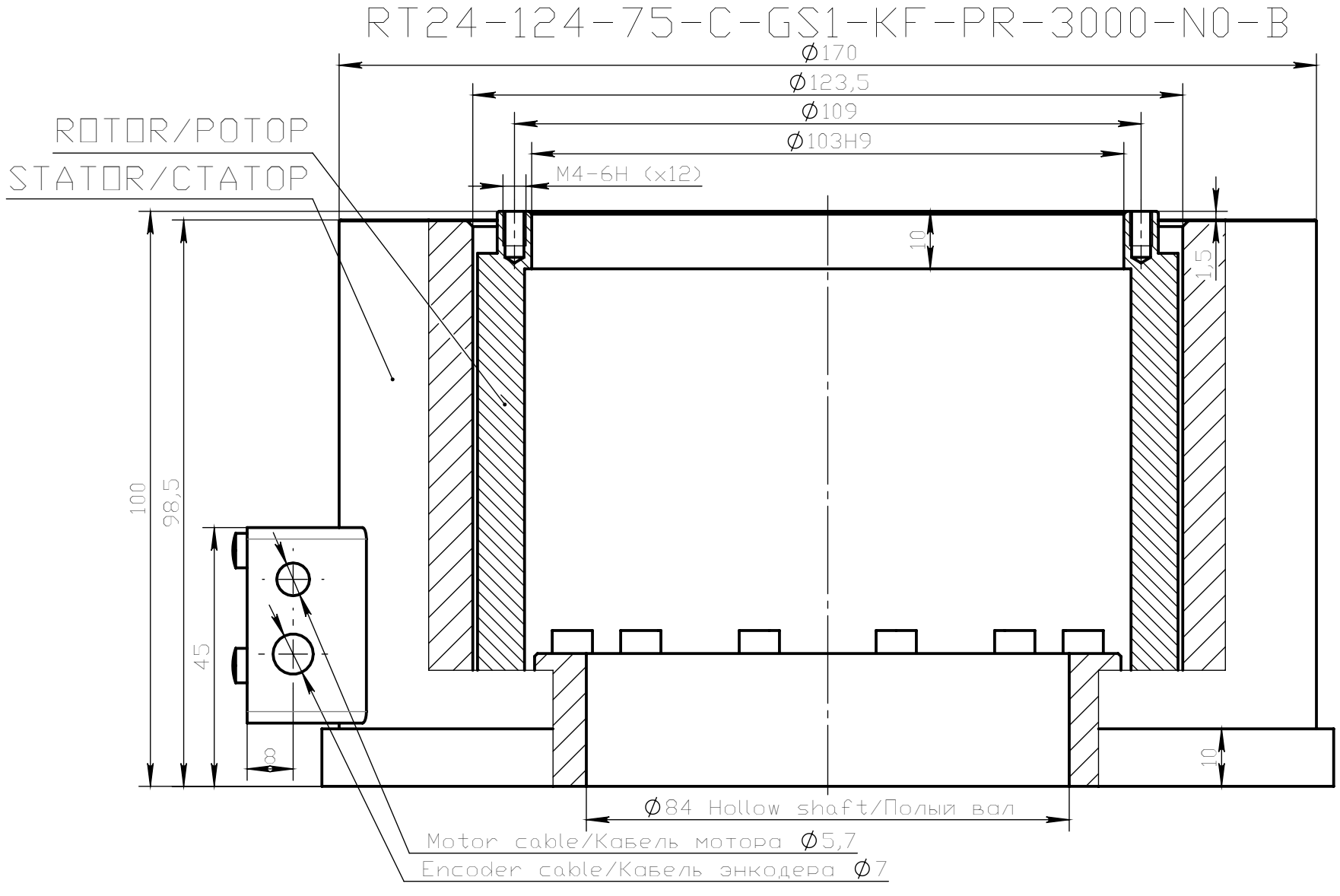

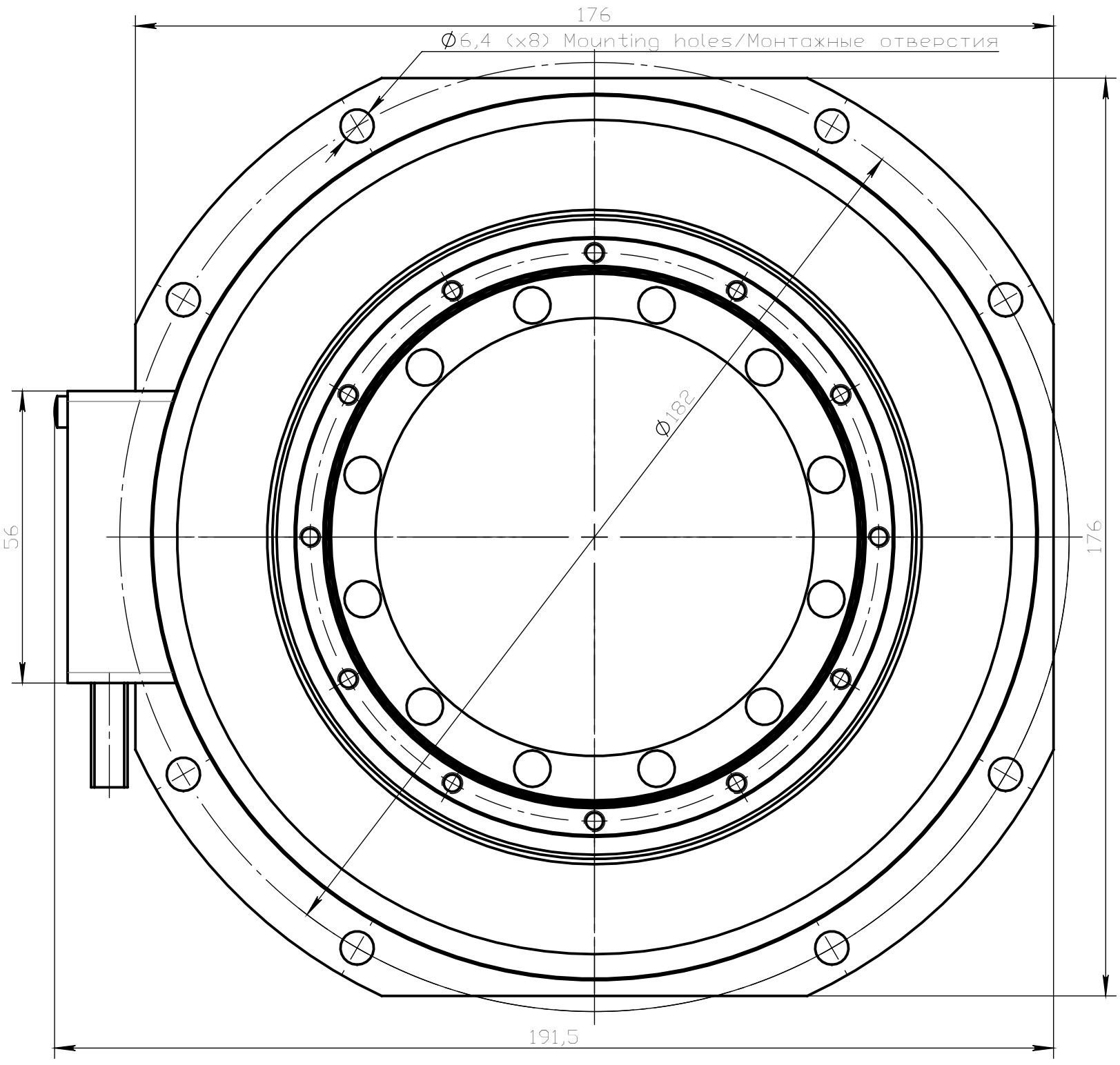
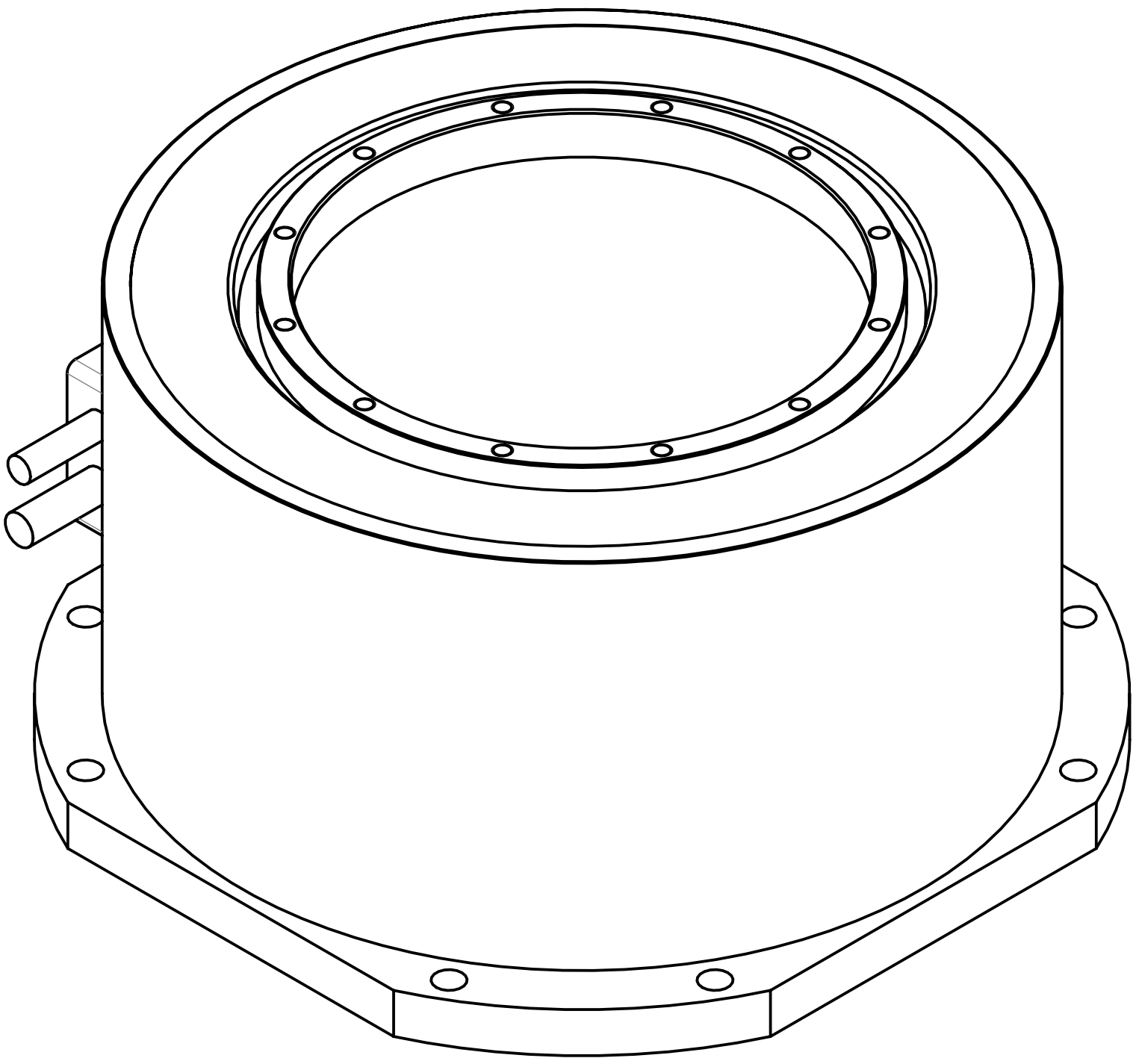
9,75kg Motor weight/Масса мотора