RM24-107-150-C-G-M0-B

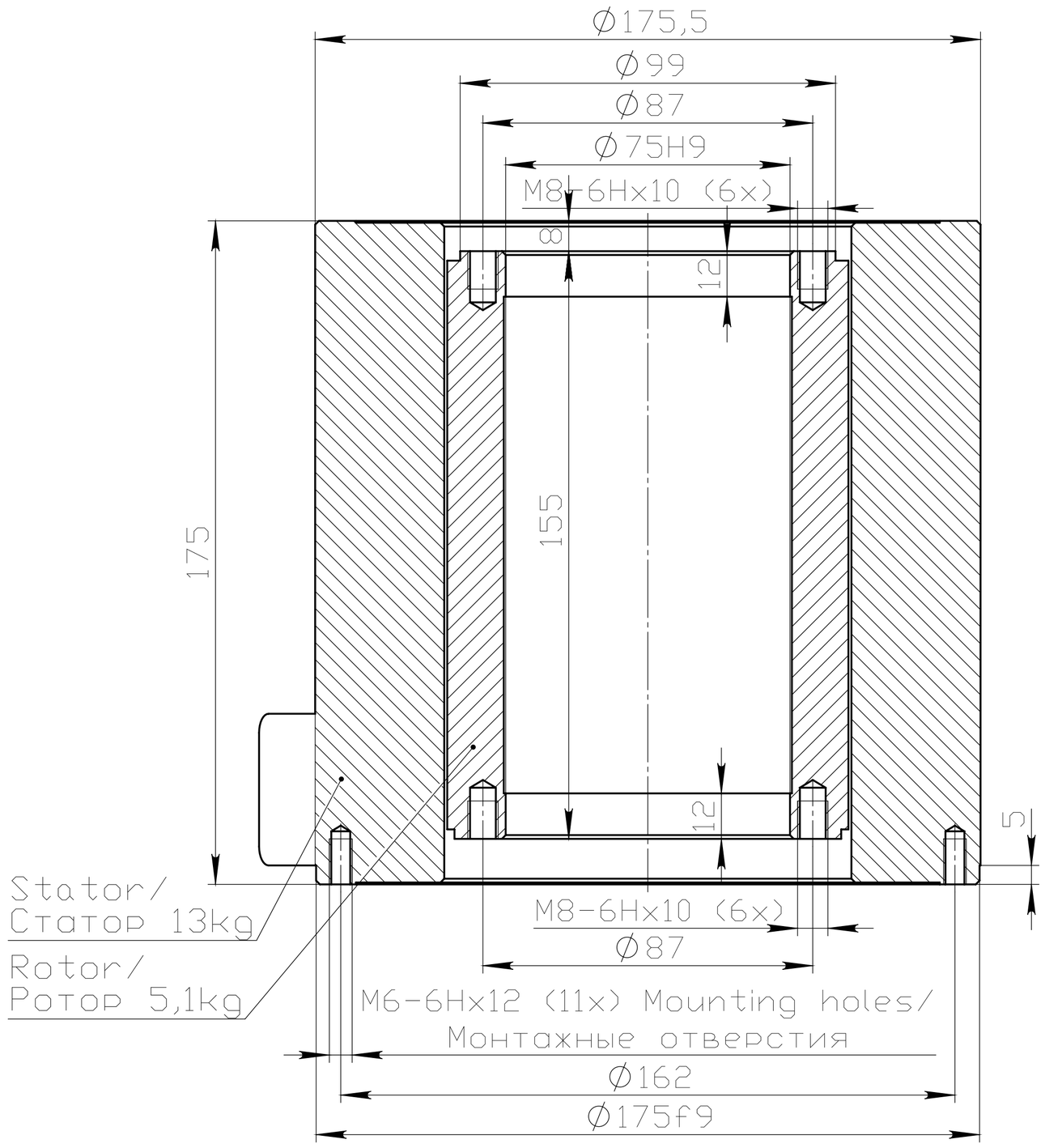
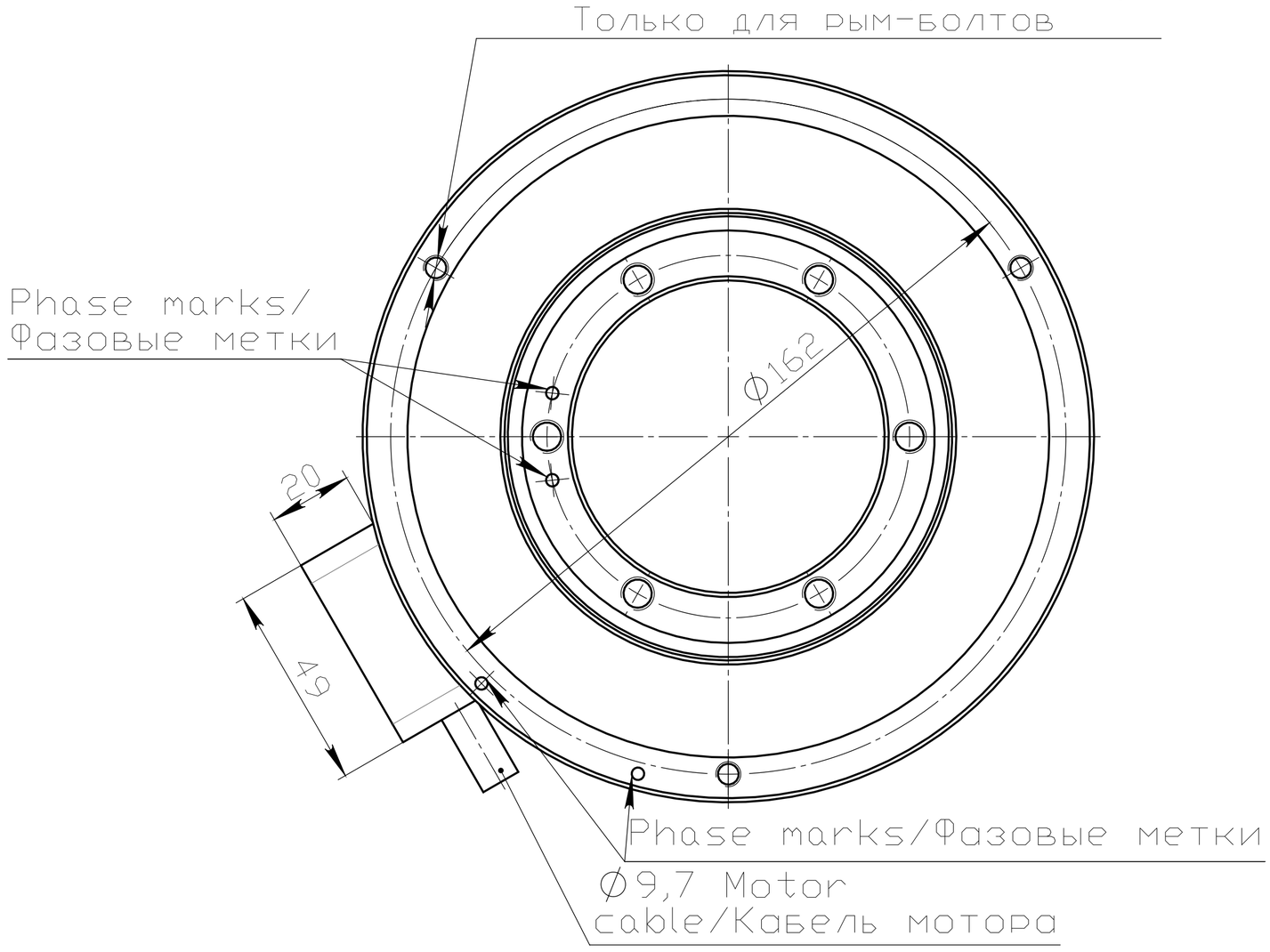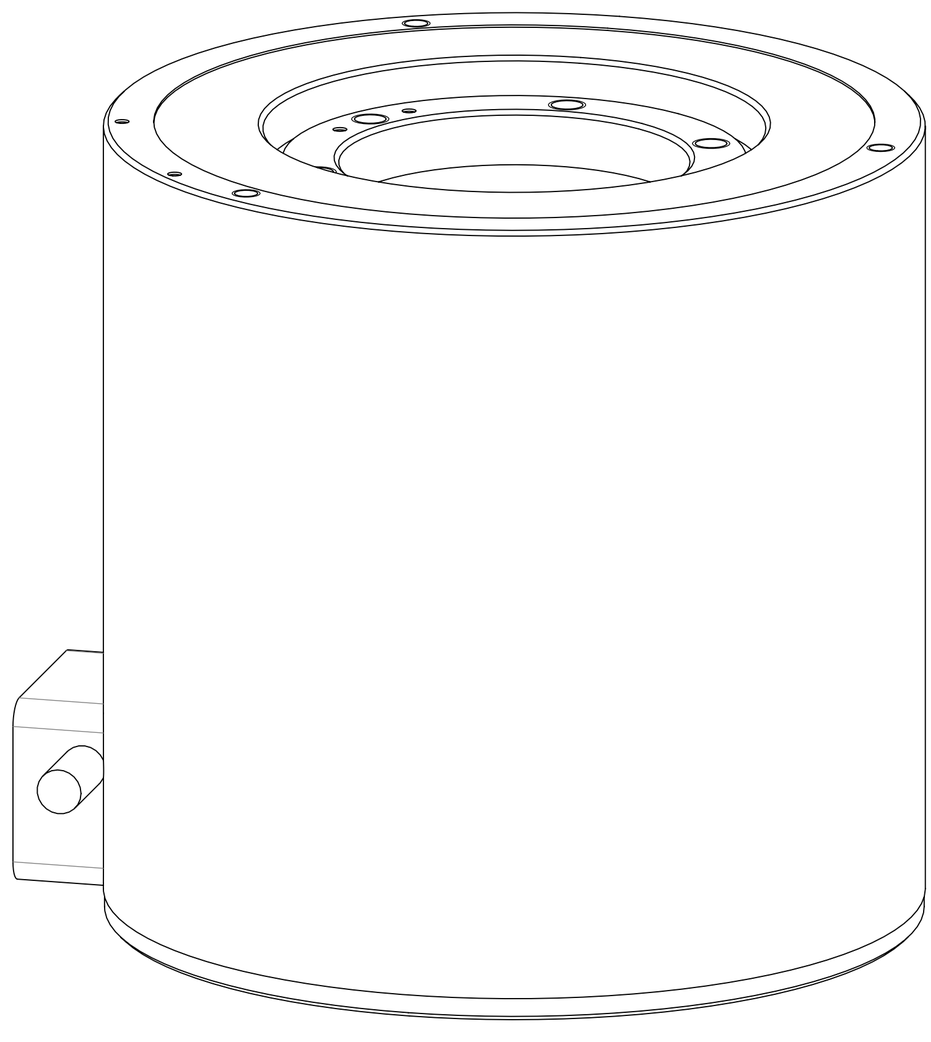
M6-6Hx10 (3x) For eybolts only/
Только для рым-болтов