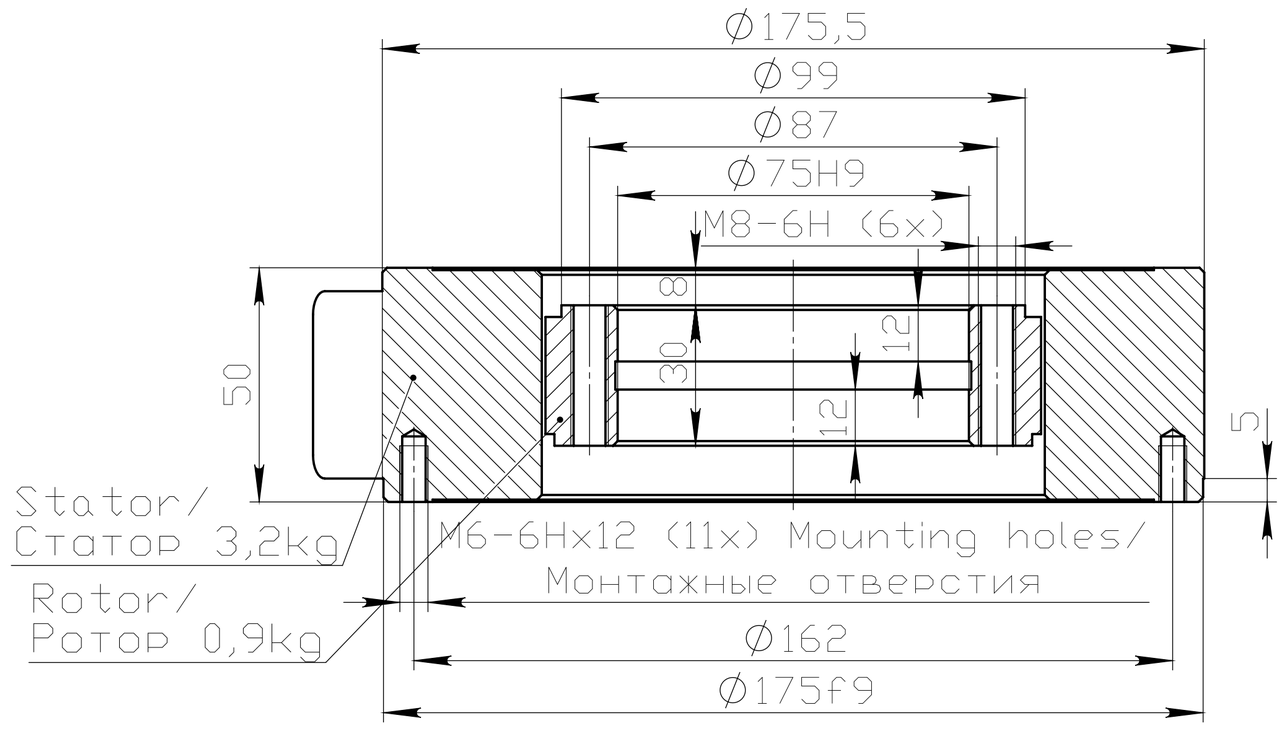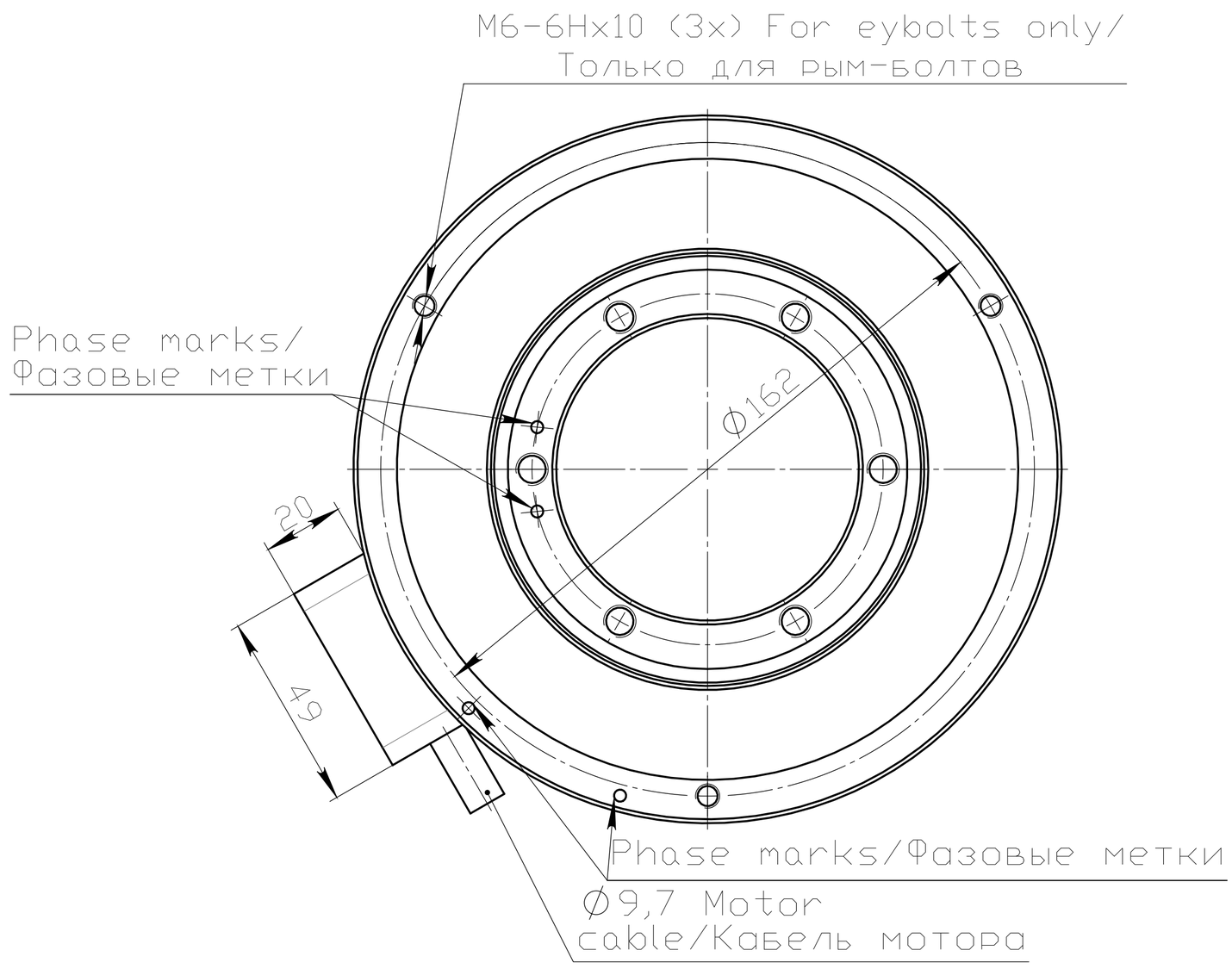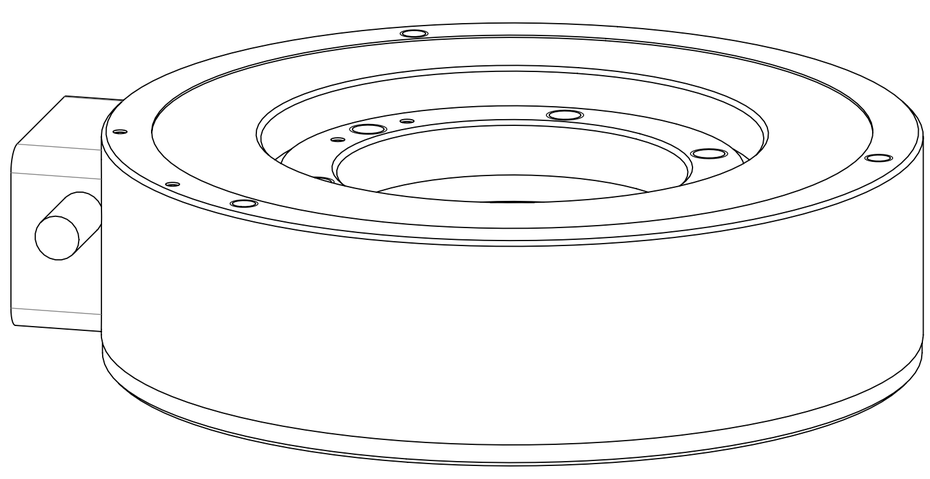RM24-107-25-C-H-M0-B