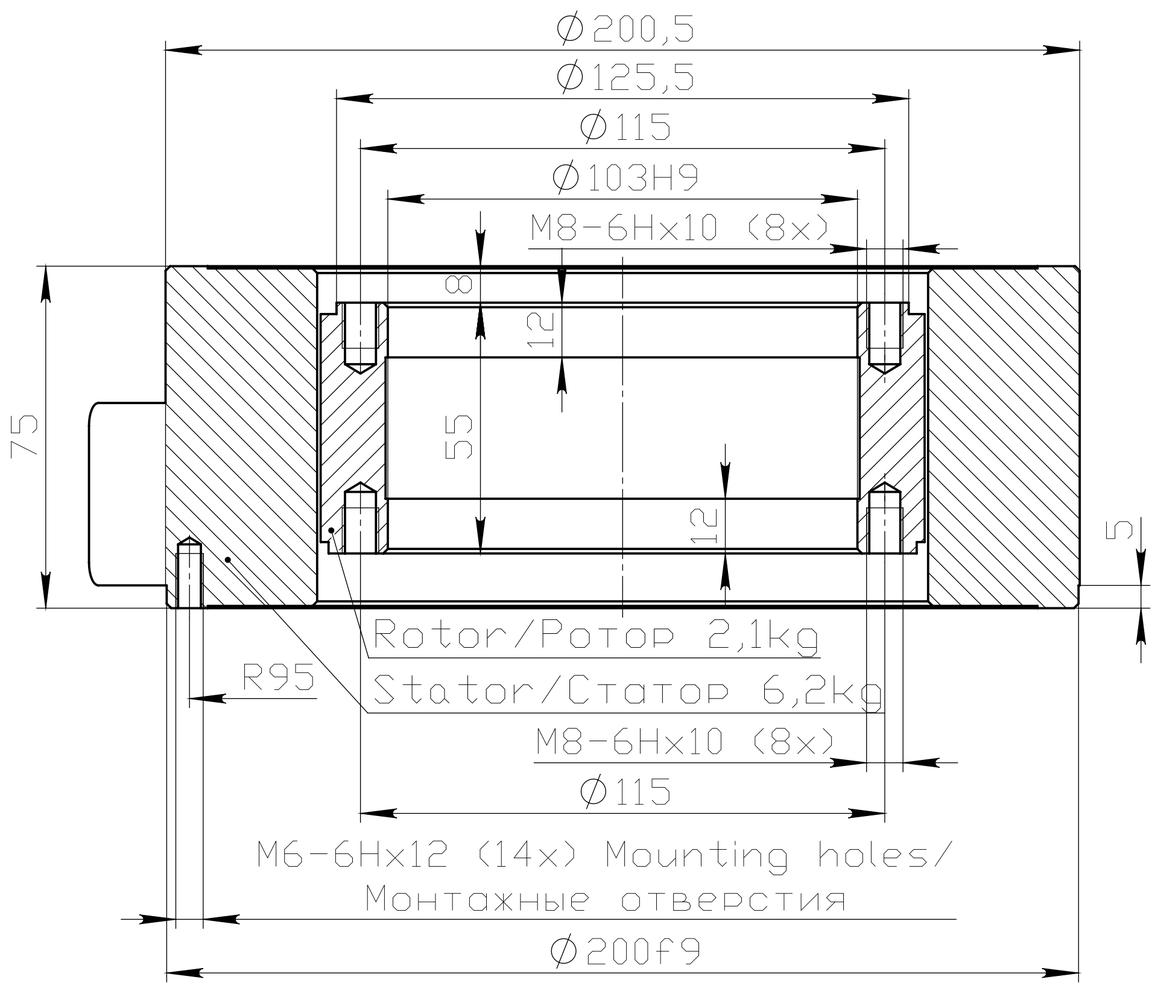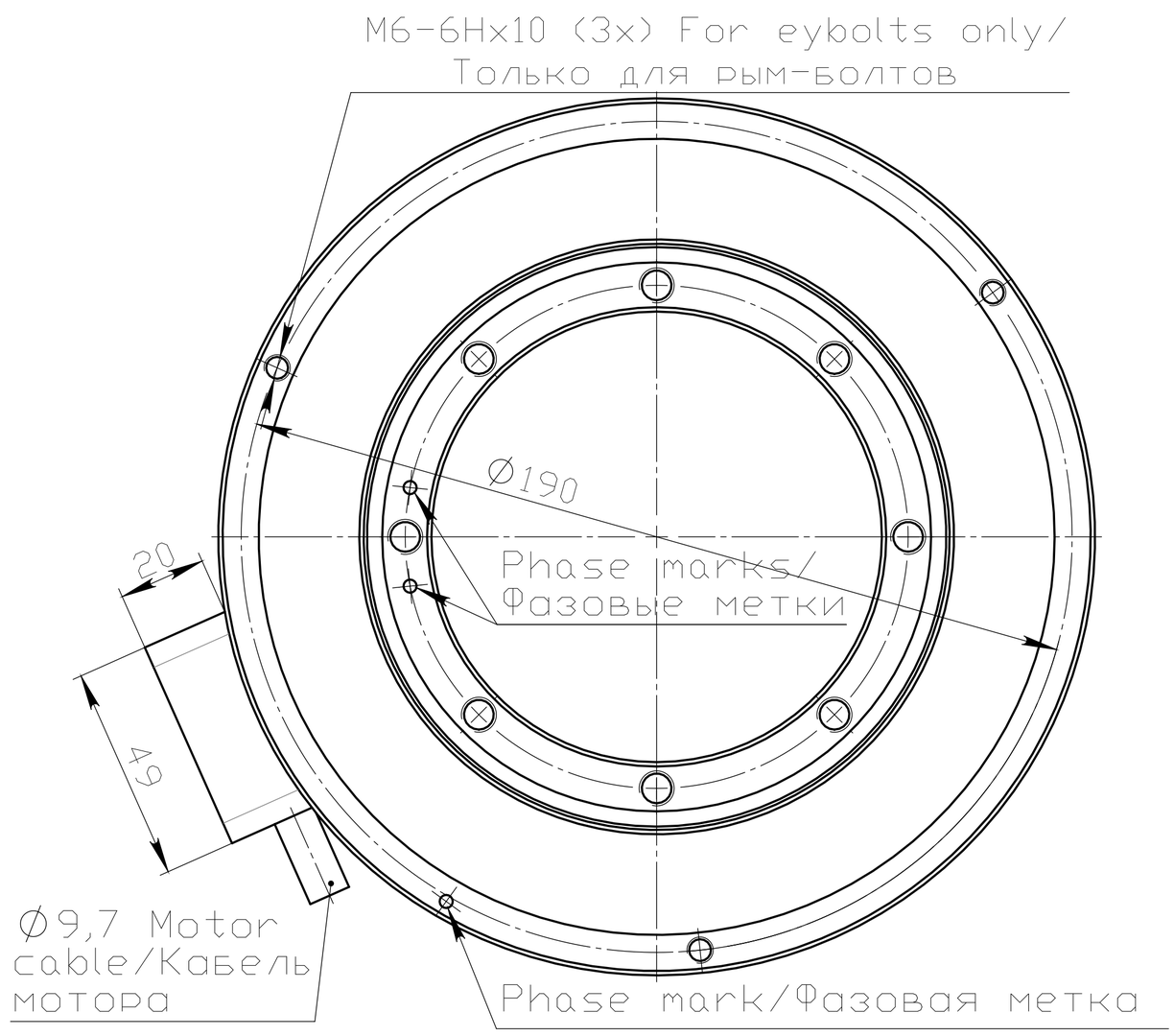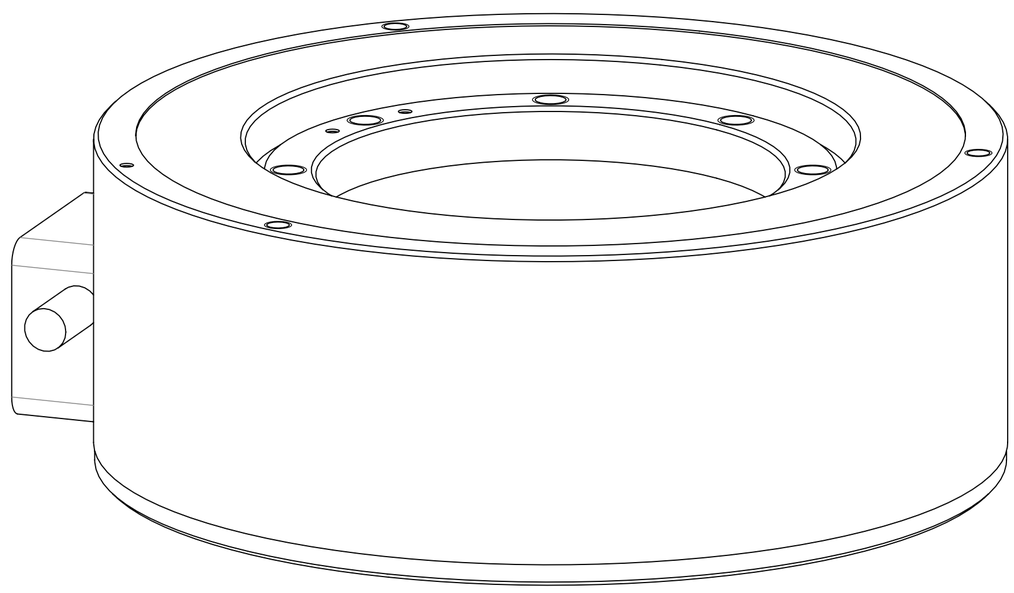RM24-134-50-C-G-M0-B