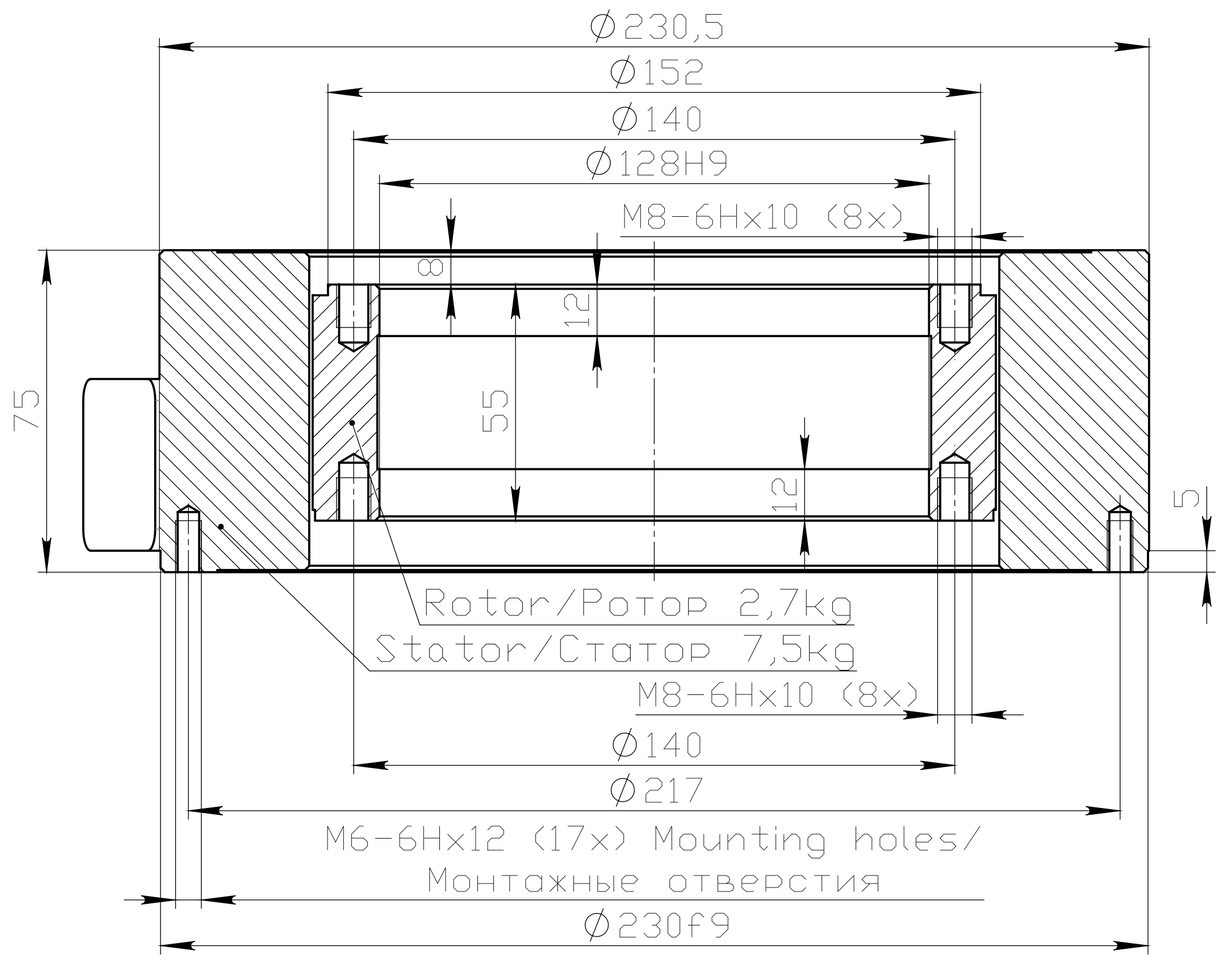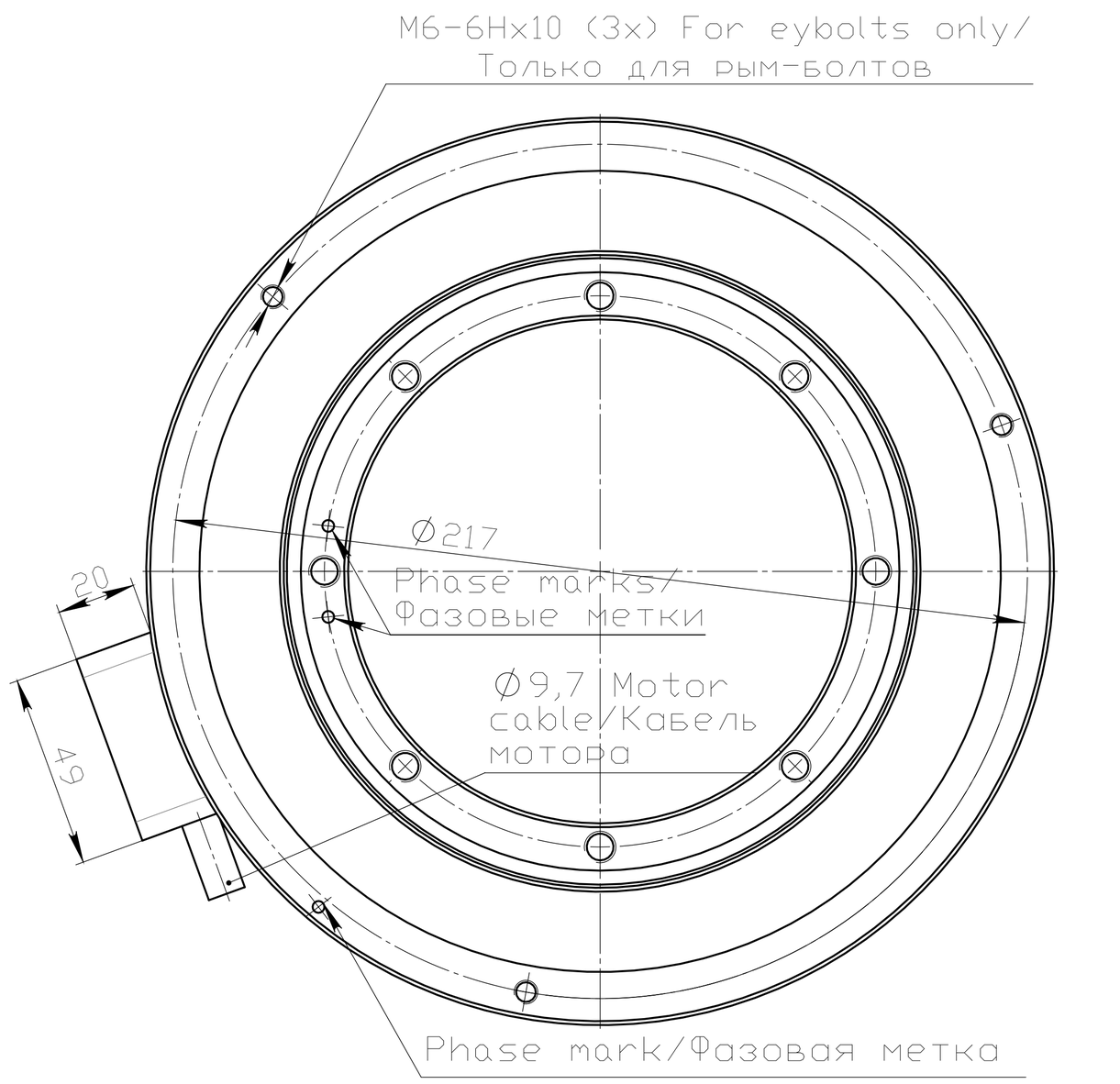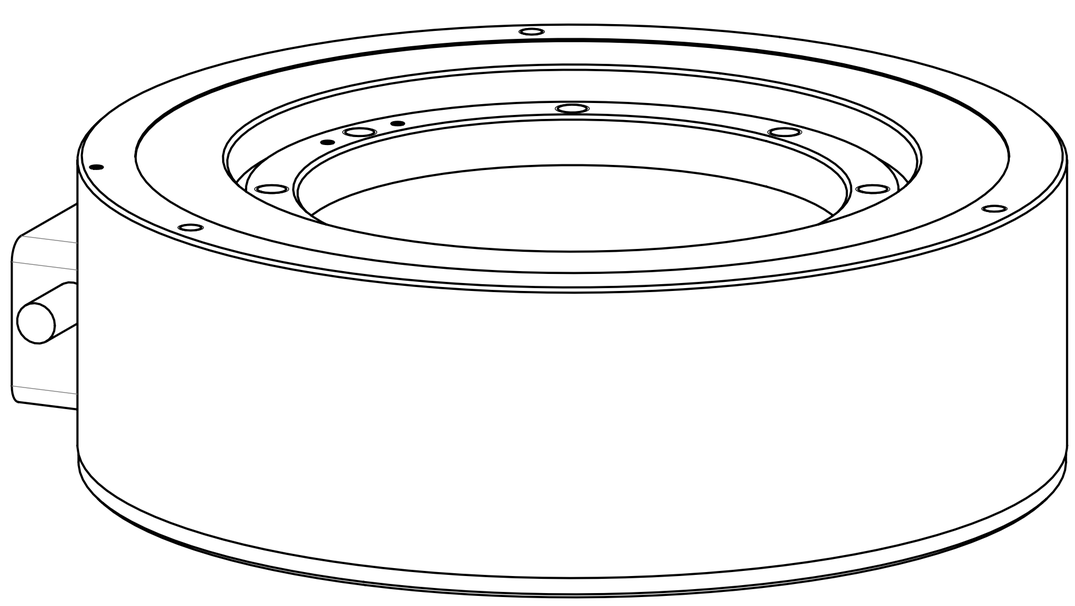RM24-161-50-C-G-M0-B