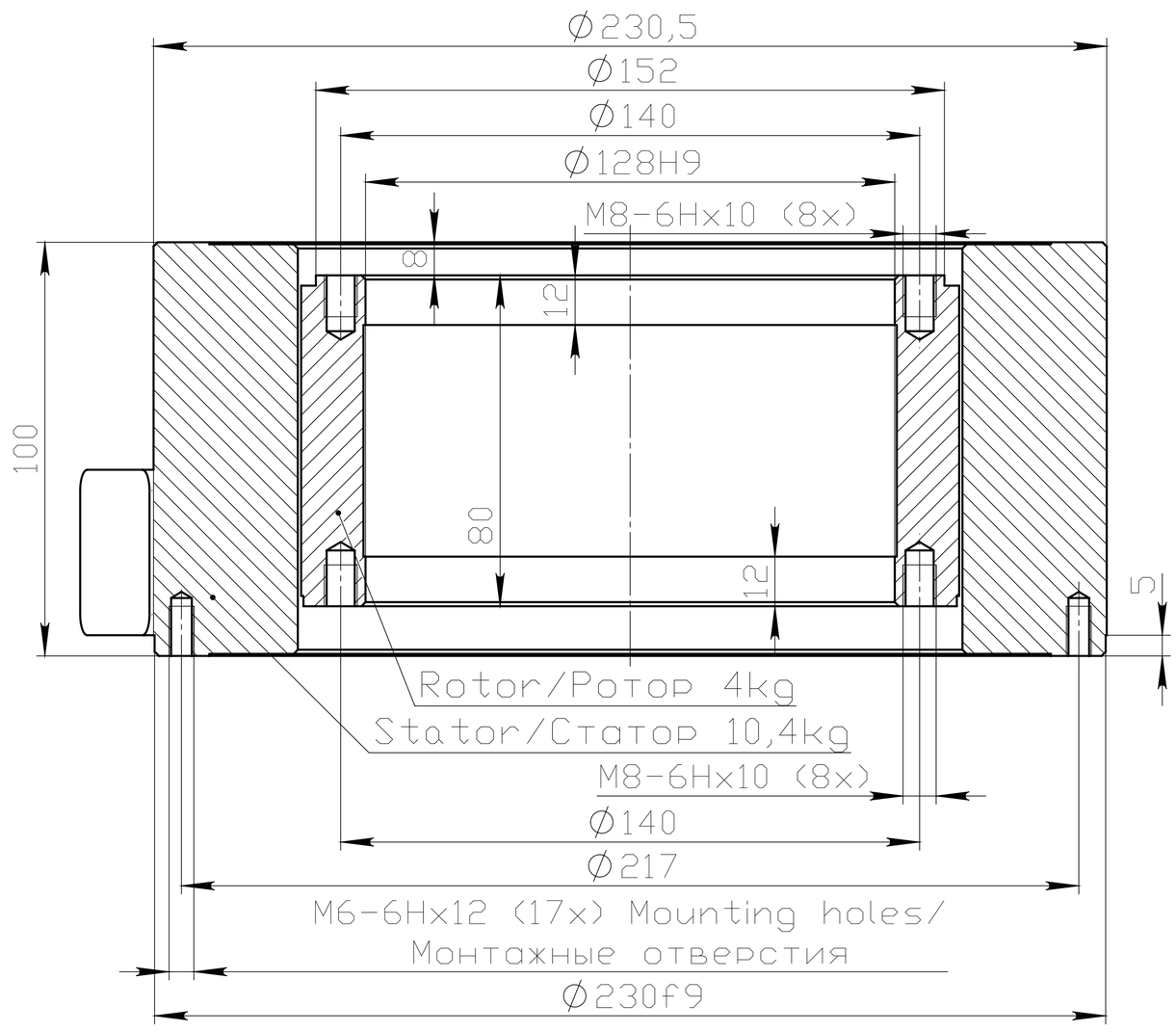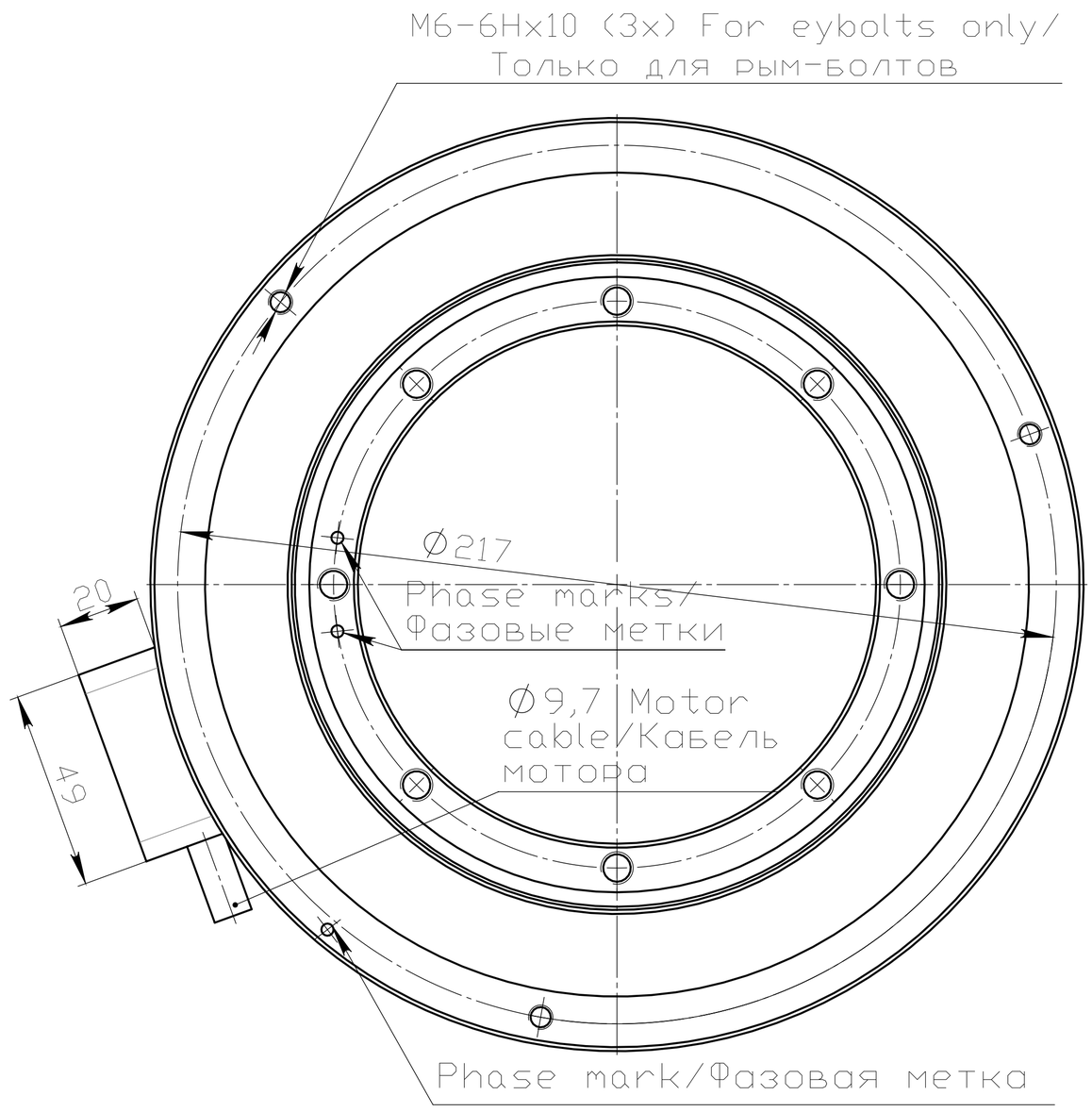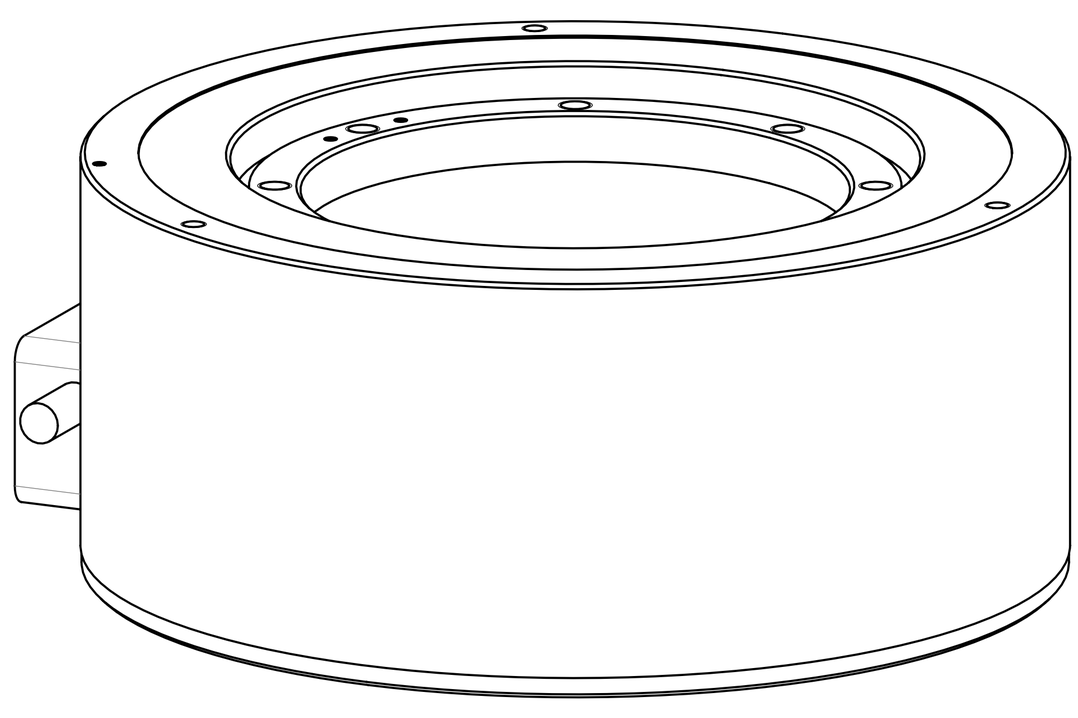RM24-161-75-C-G-M0-B