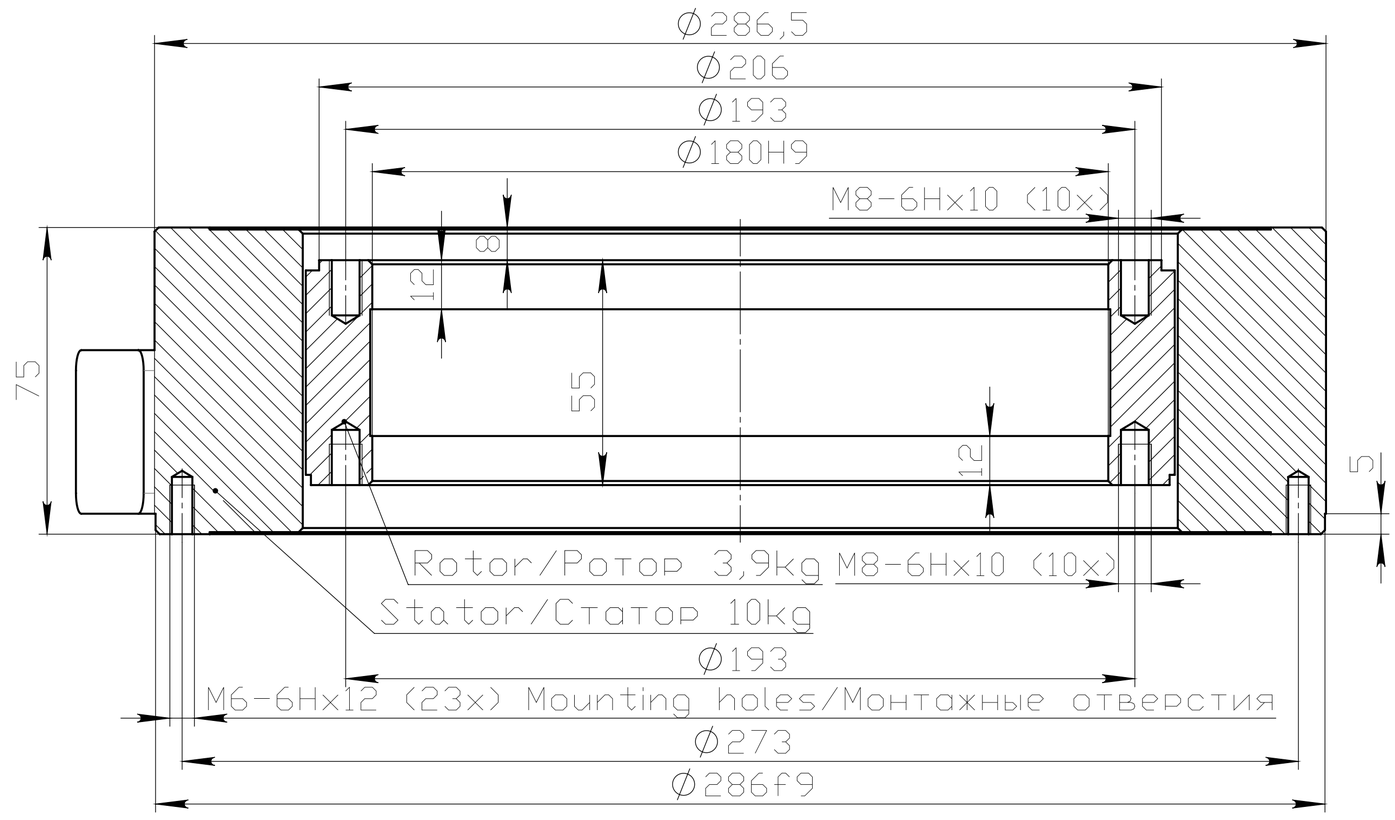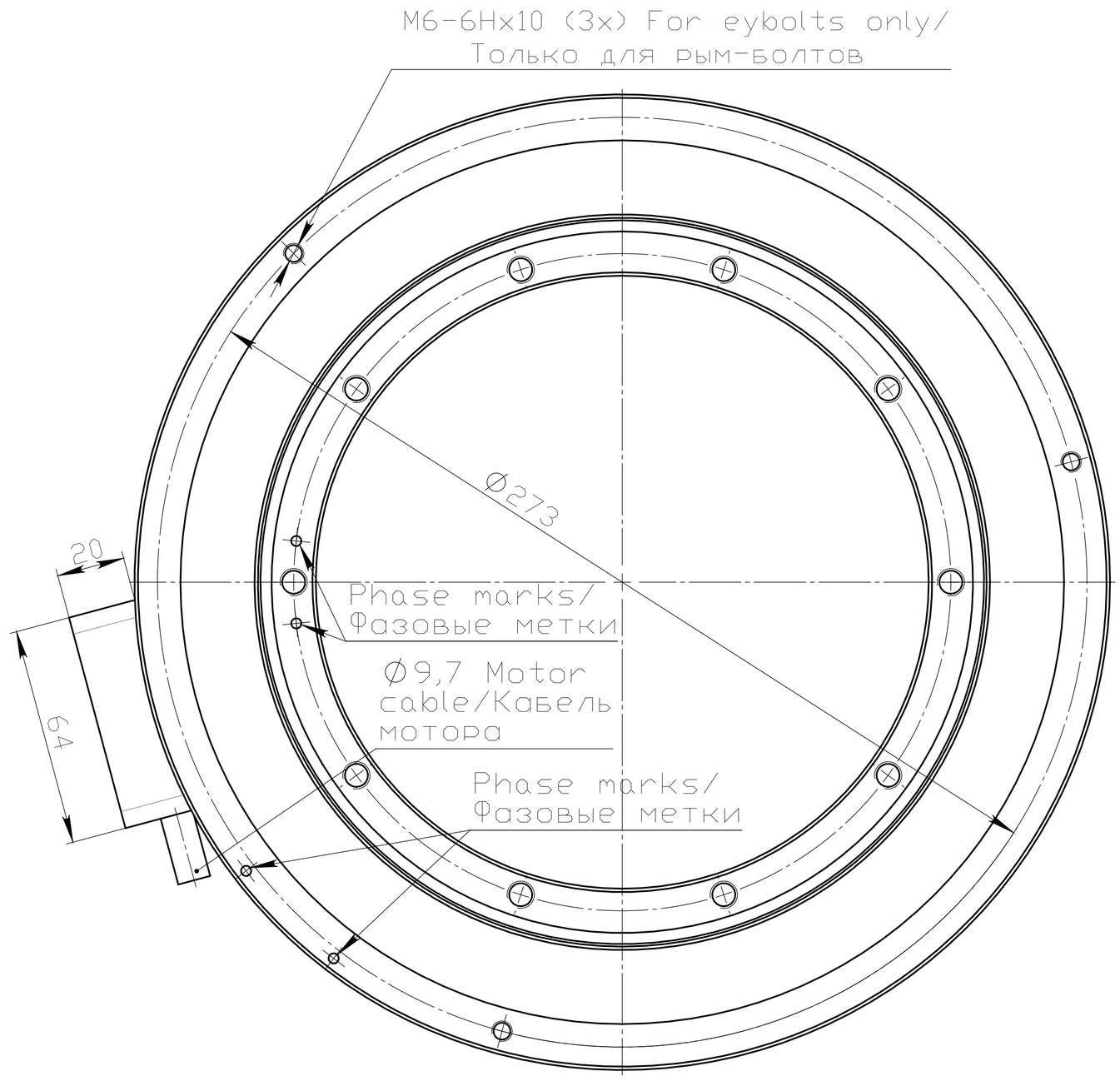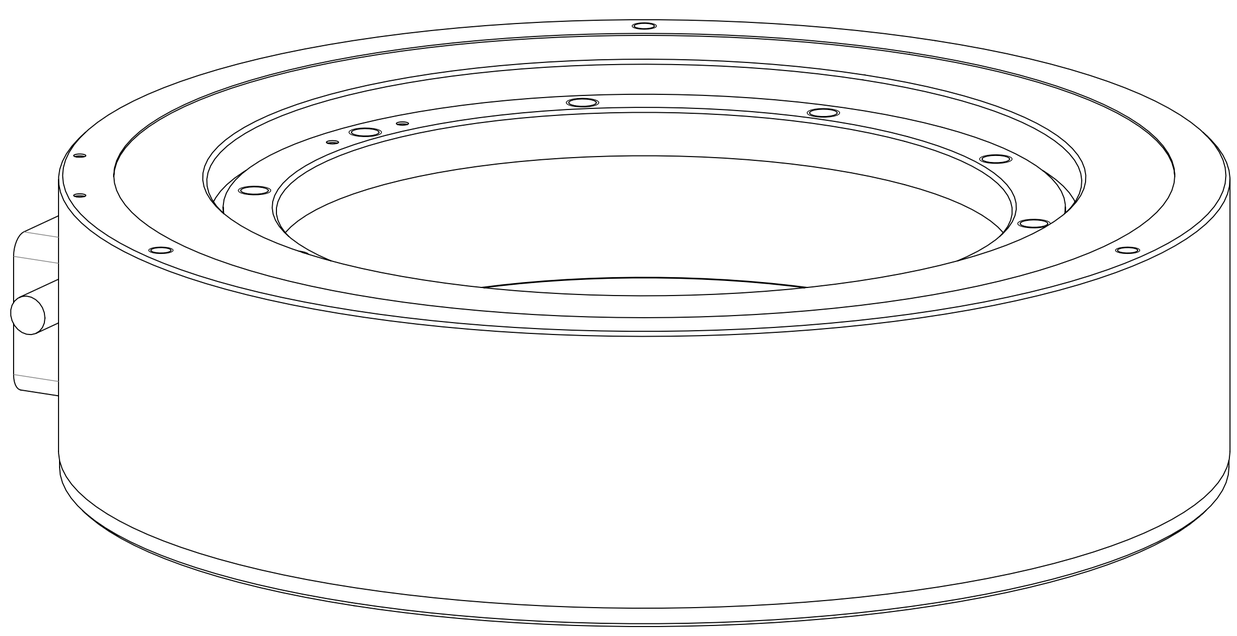RM24-214-50-C-G-M0-B