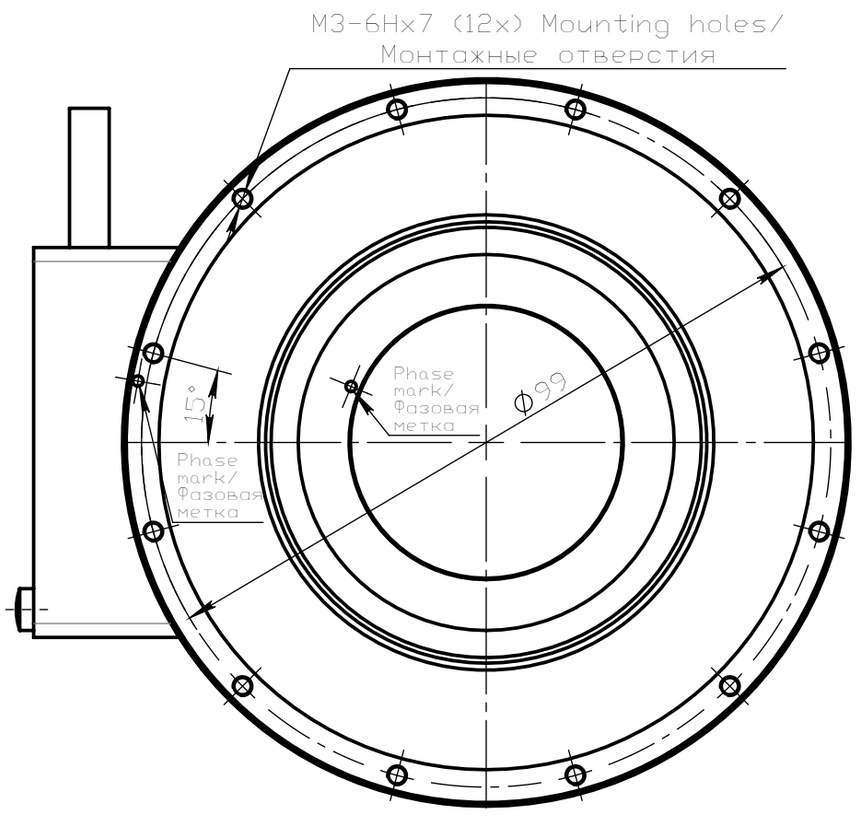
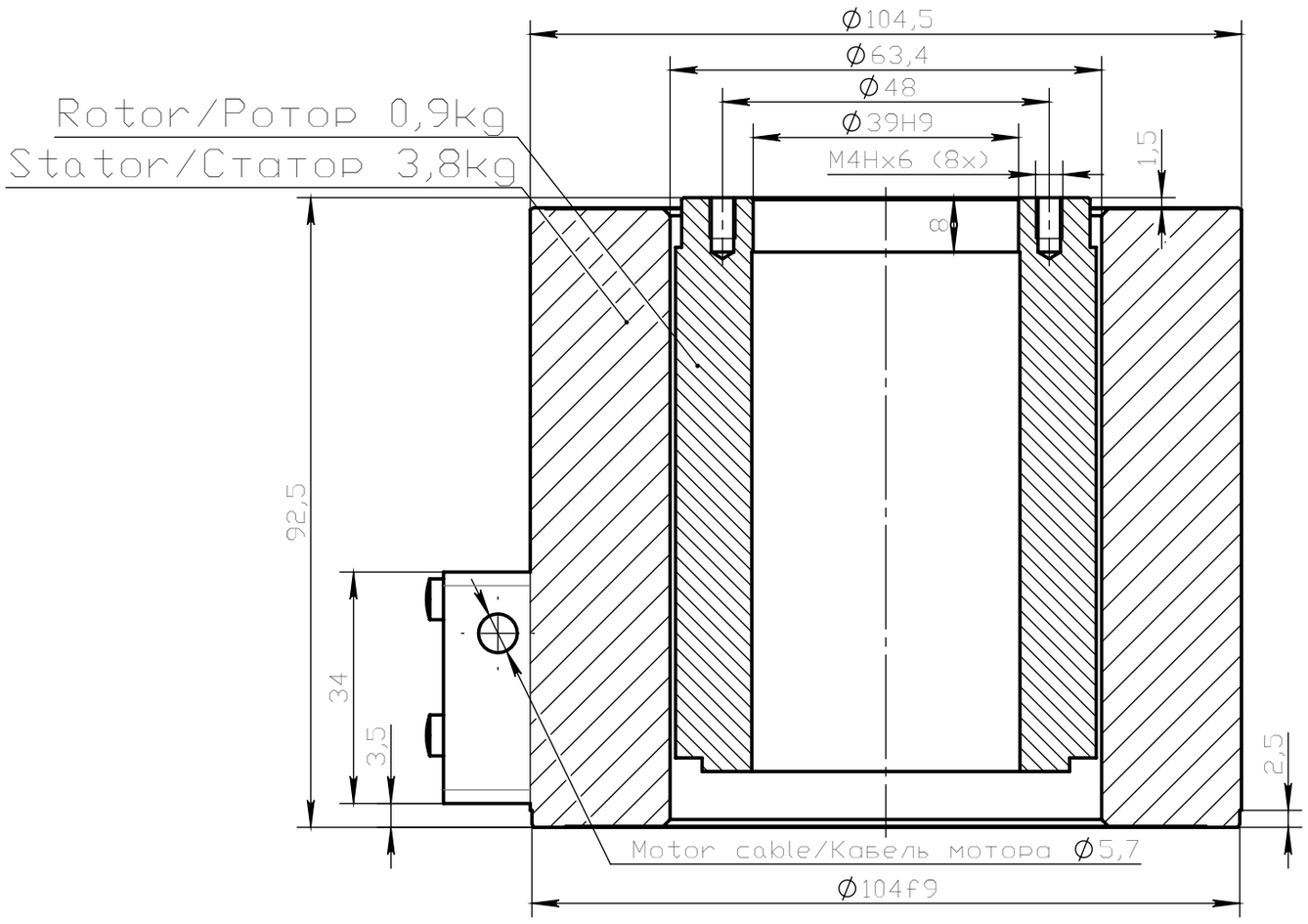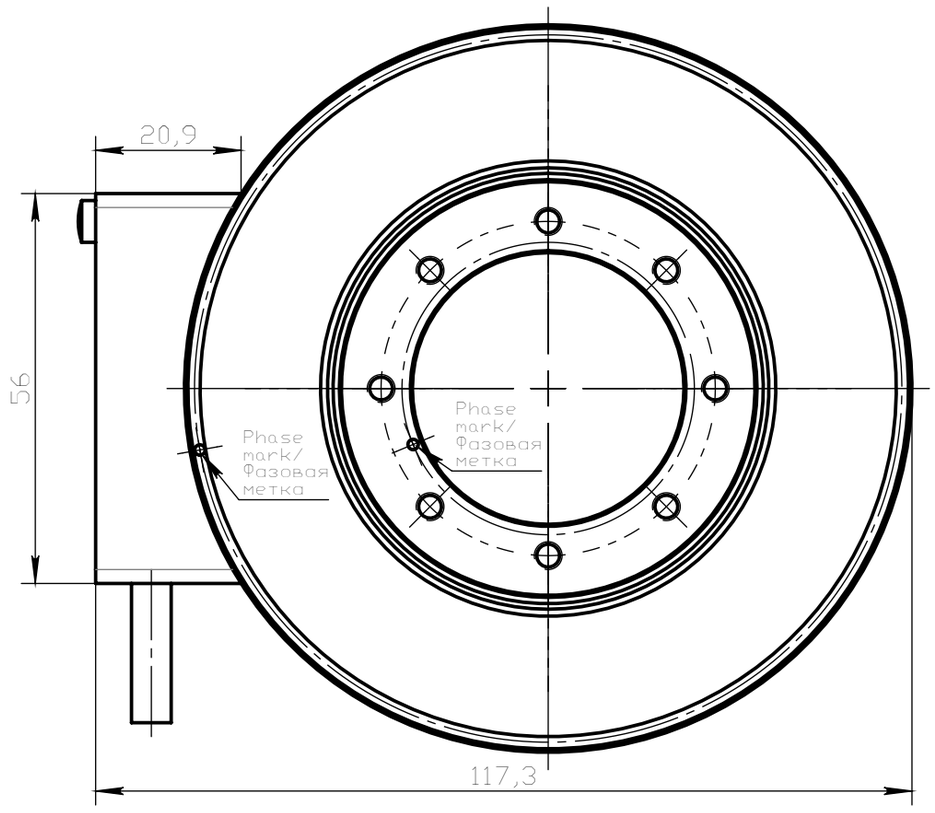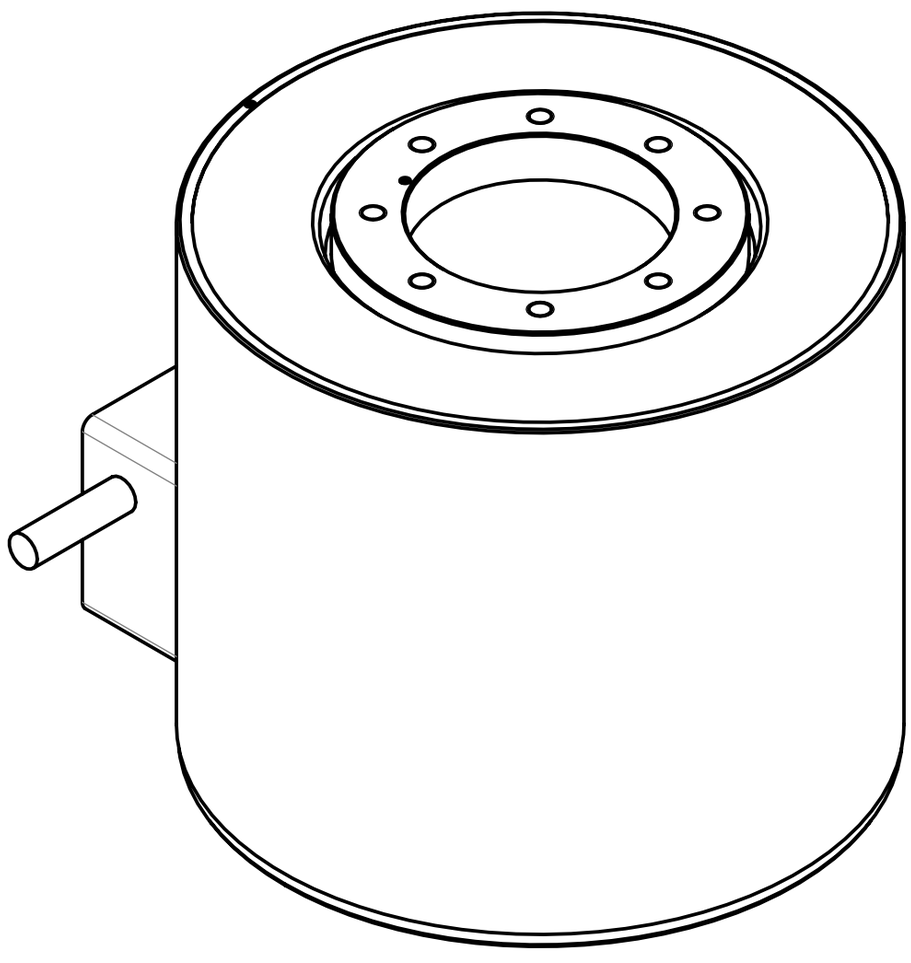
RM24-63-75-C-GS1-N0-B