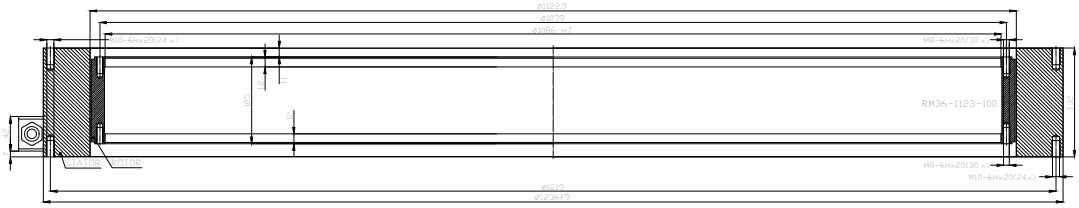
ø1229
ø1220
ø1205 H7
M10-6Hx20(24 x)
M8-6Hx20(30 x)
RM36-1123-100
ø1219
ø1206f7

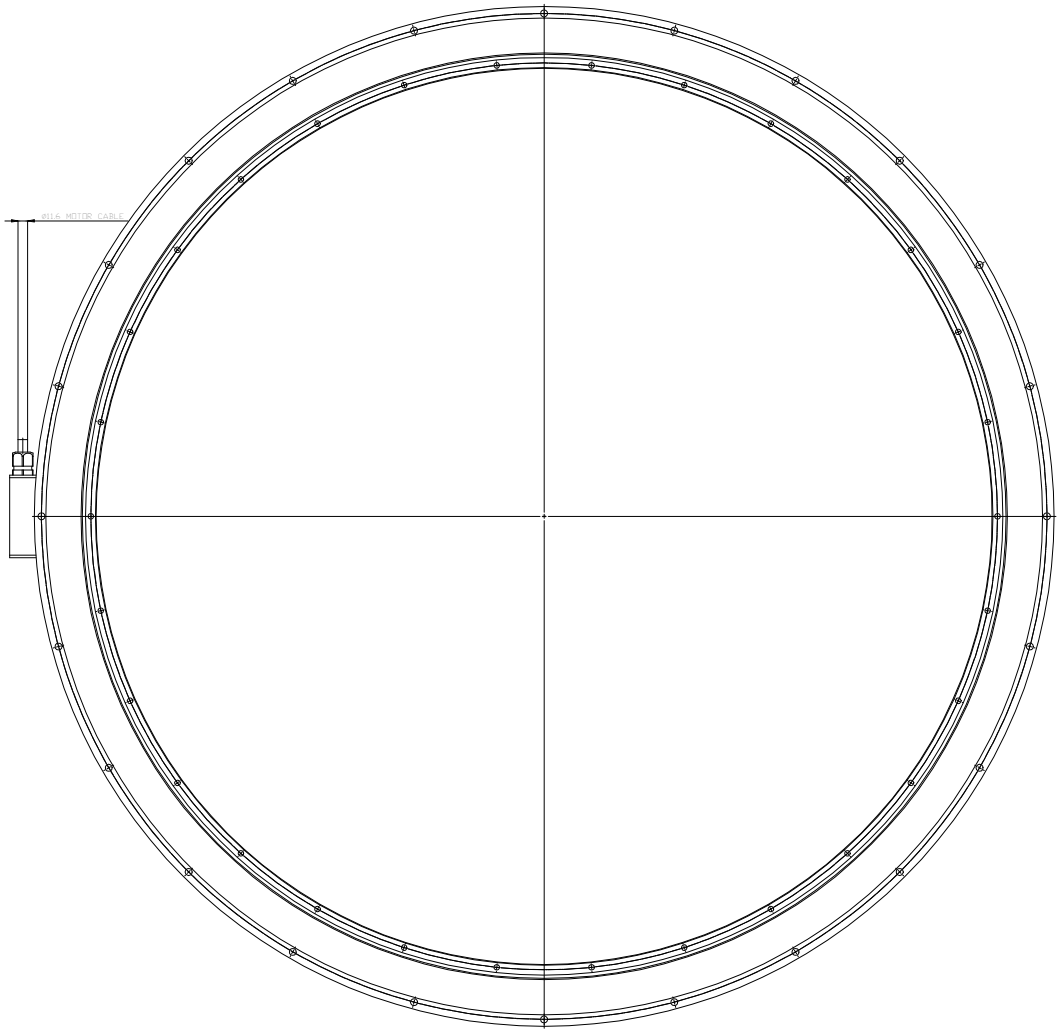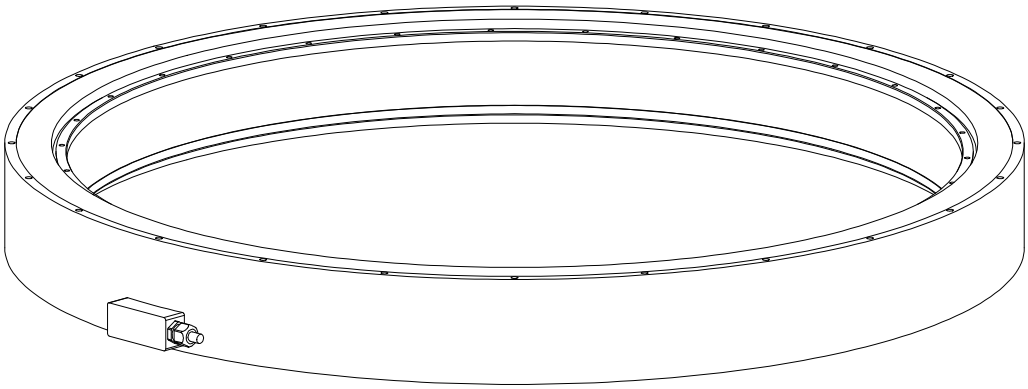
ø11.6 MOTOR CABLE