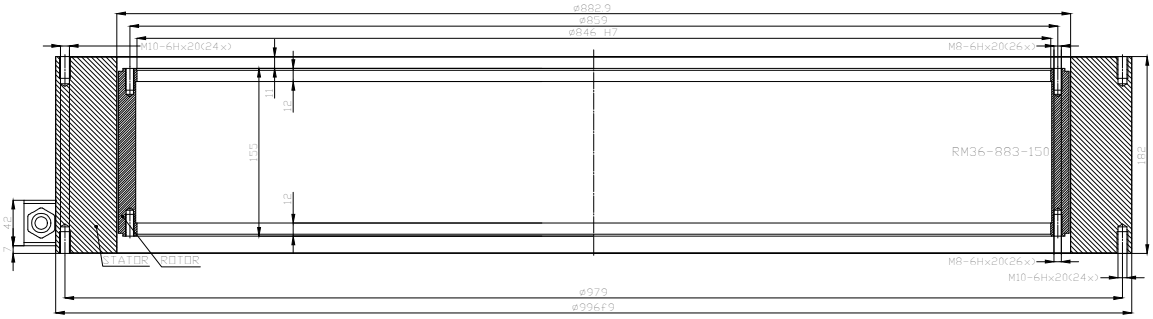
ø882.9
ø859
ø846 H7
M10-6Hx20(24x)
M8-6Hx20(26x)
11
12
150
12
RM36-883-150
182
42
7
STATOR
ROTOR
M8-6Hx20(26x)
M10-6Hx20(24x)
ø979
ø996f9

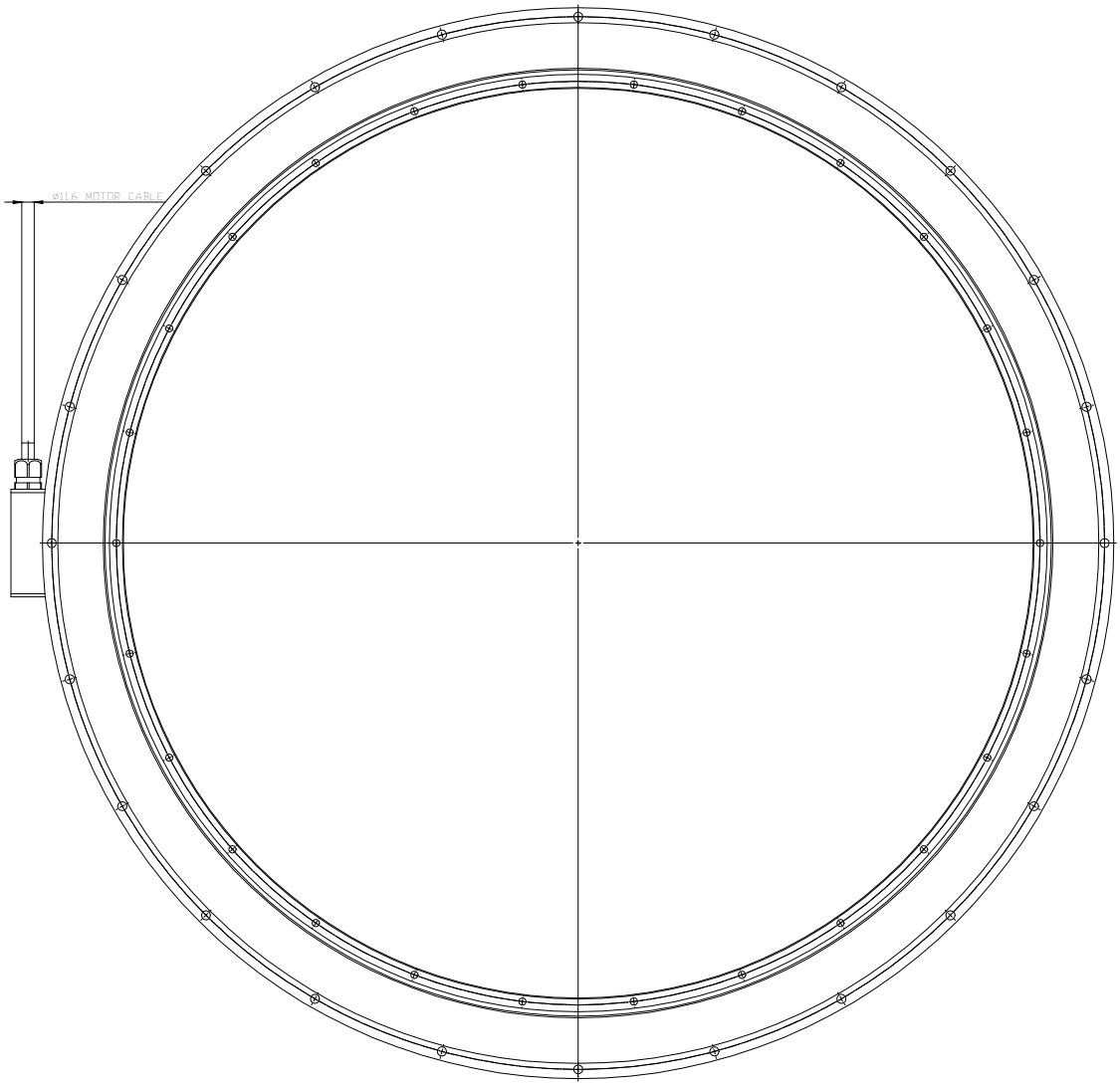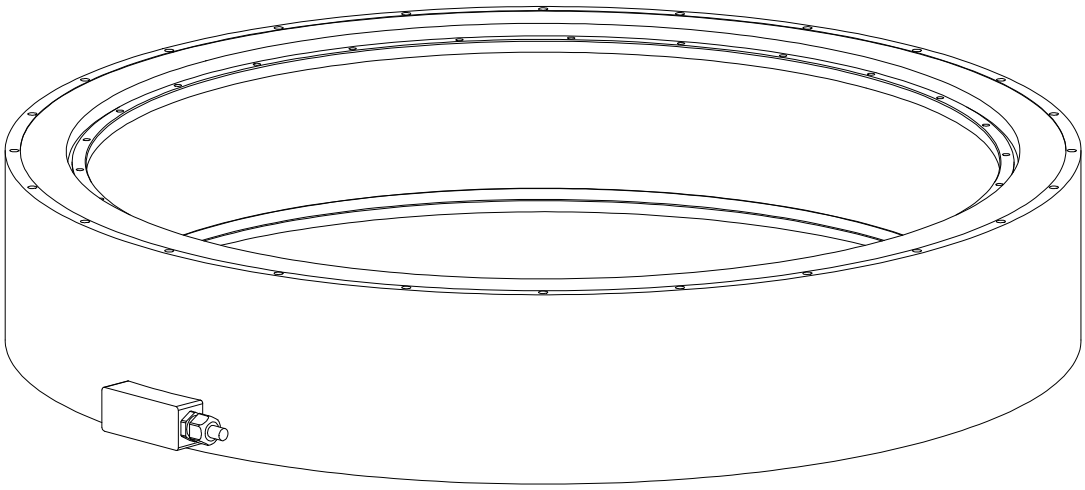
ø116 MOTOR CABLE