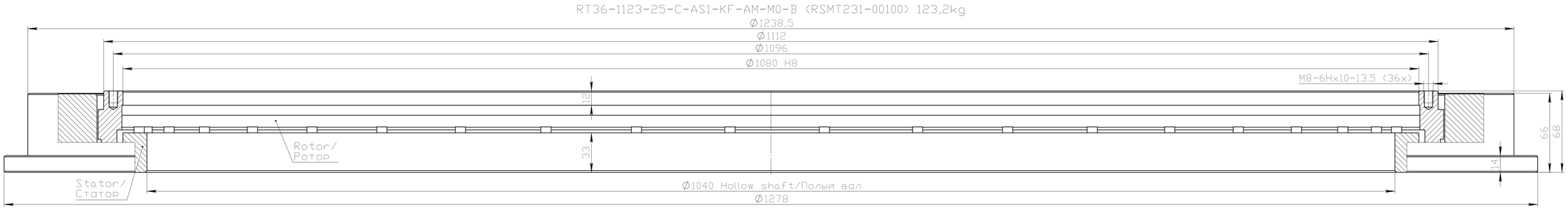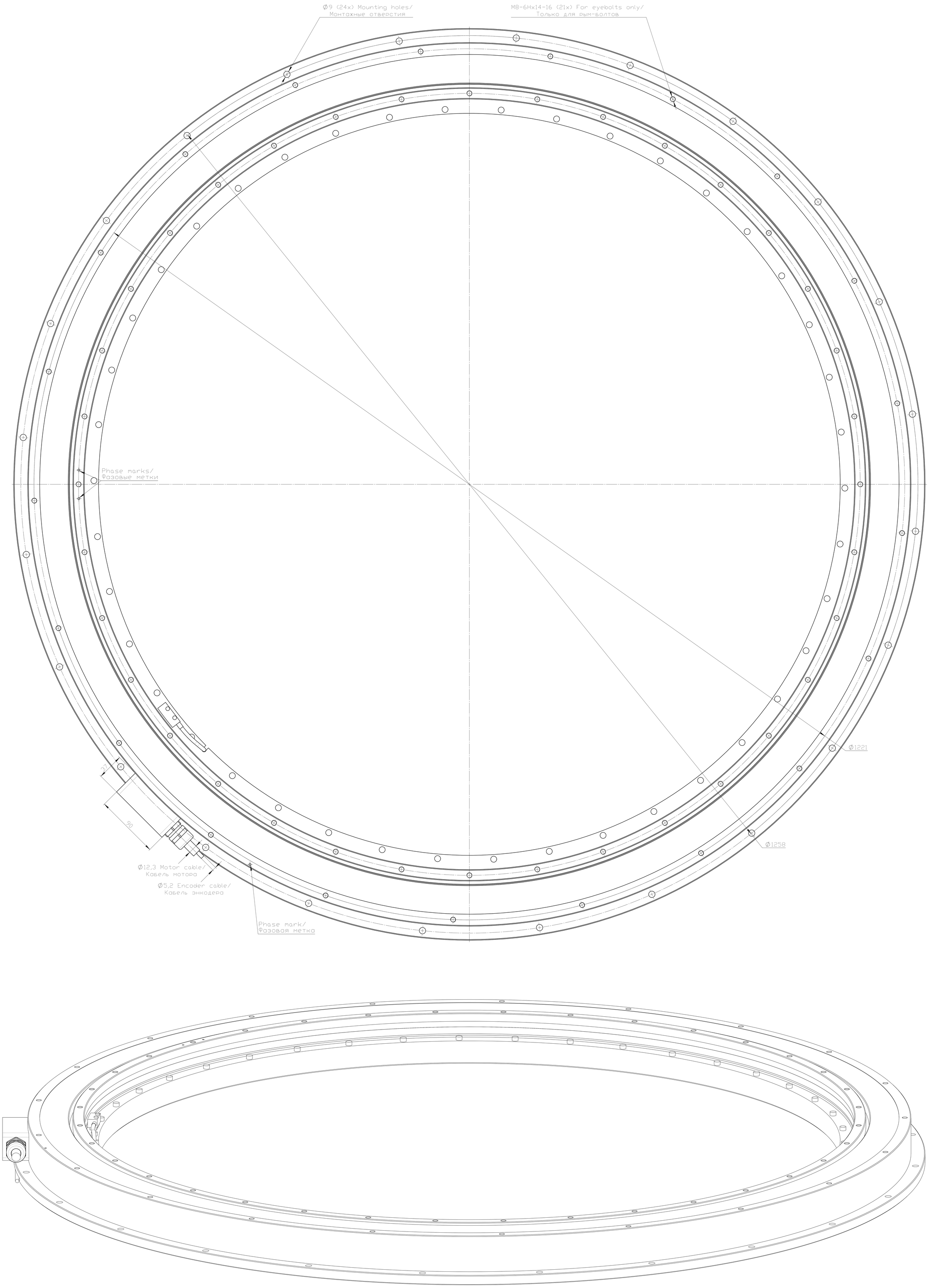RT36-1123-25-C-AS1-KF-AM-M0-B (RSMT231-00100) 123,2kg