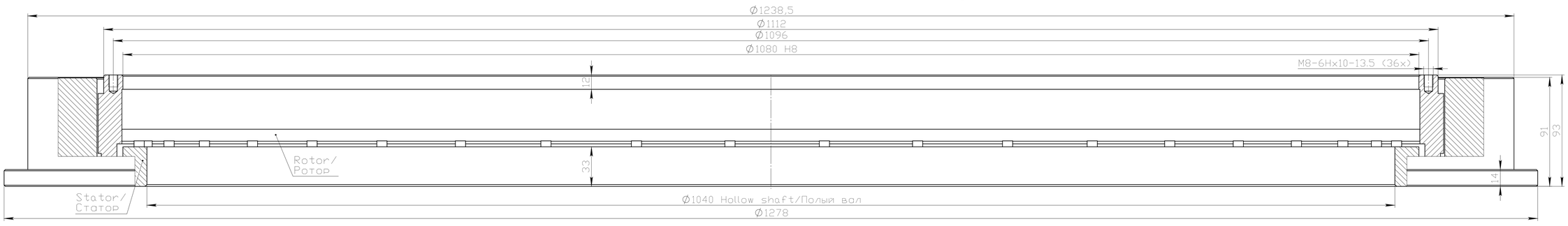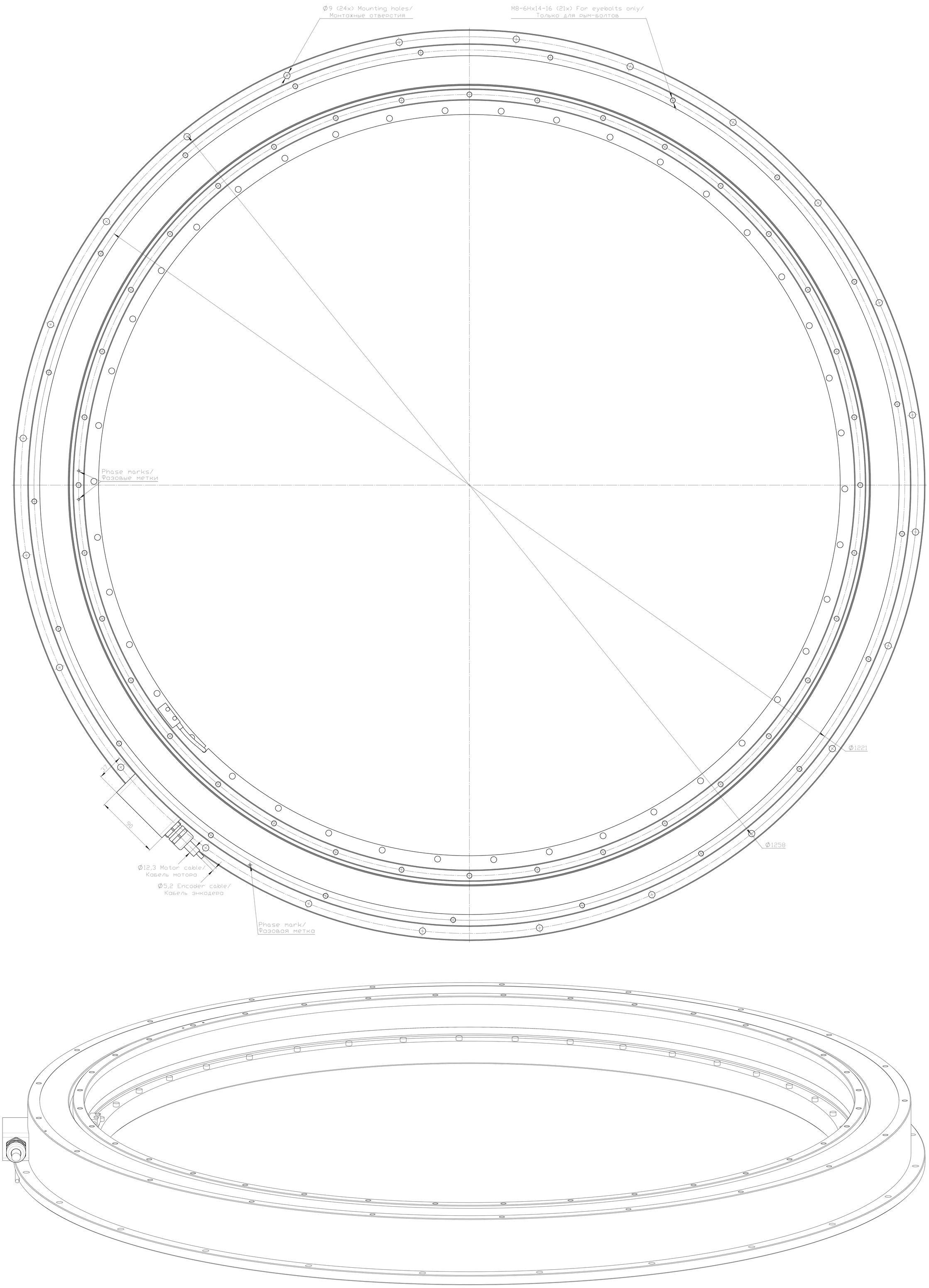RT36-1123-50-C-AS1-KF-AM-M0-B (RSMT232-00100) 168,6kg