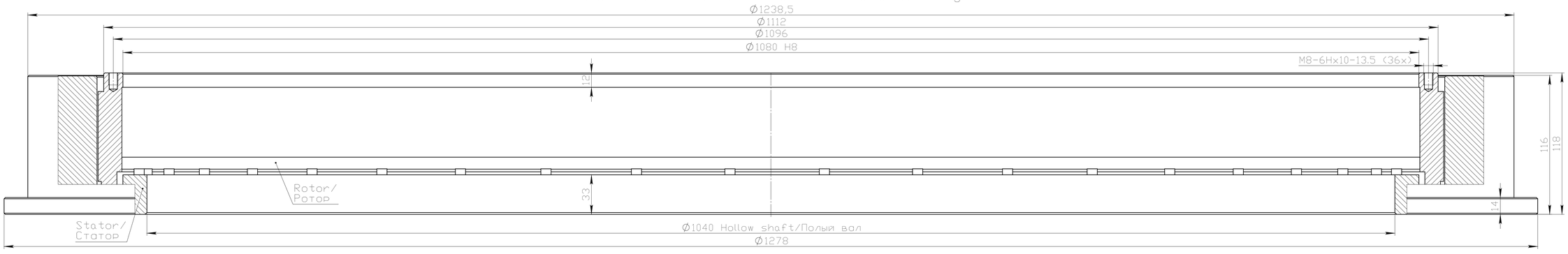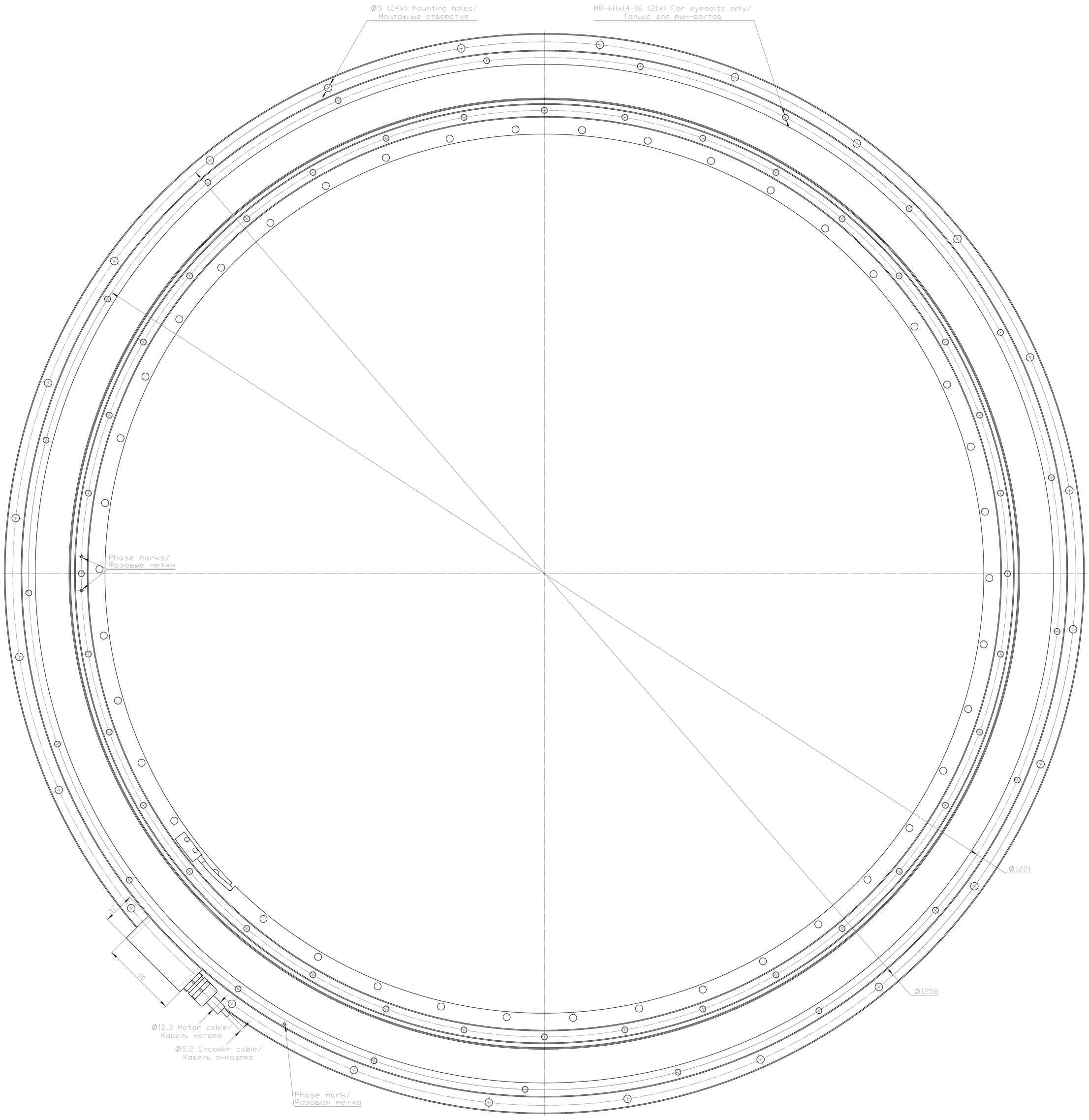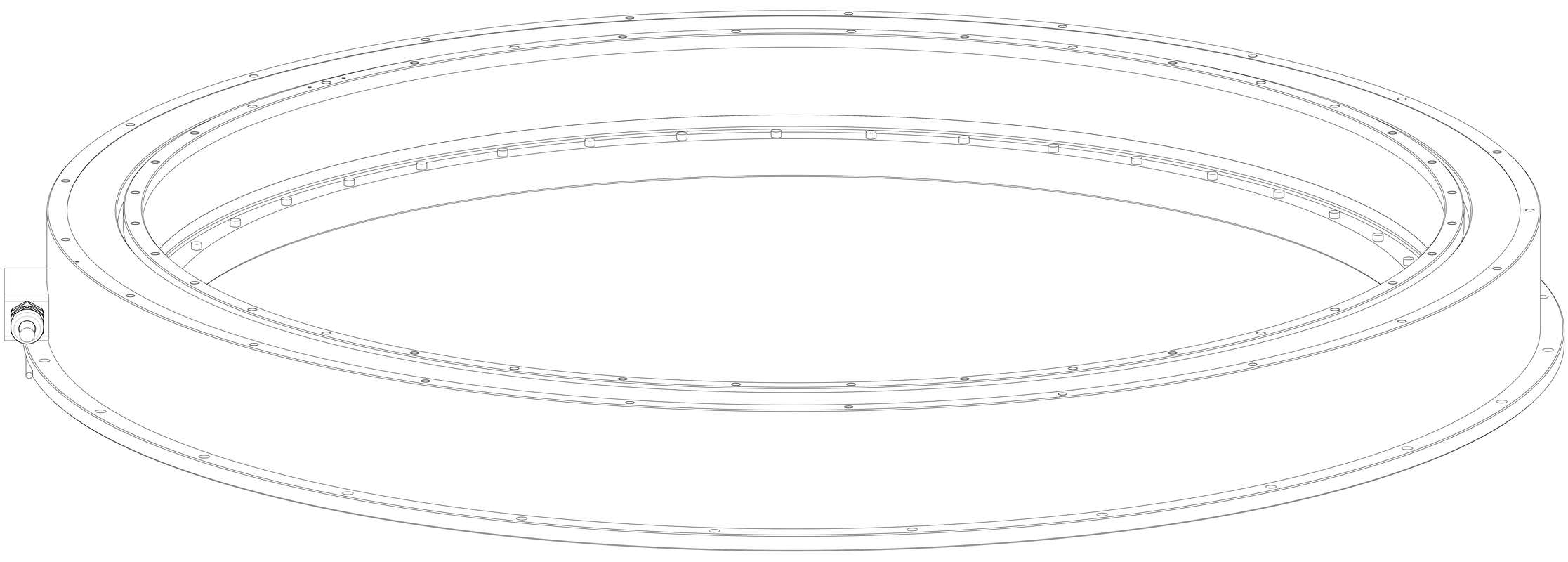RT36-1123-75-C-AS1-KF-AM-M0-B (RSMT233-00100) 214kg