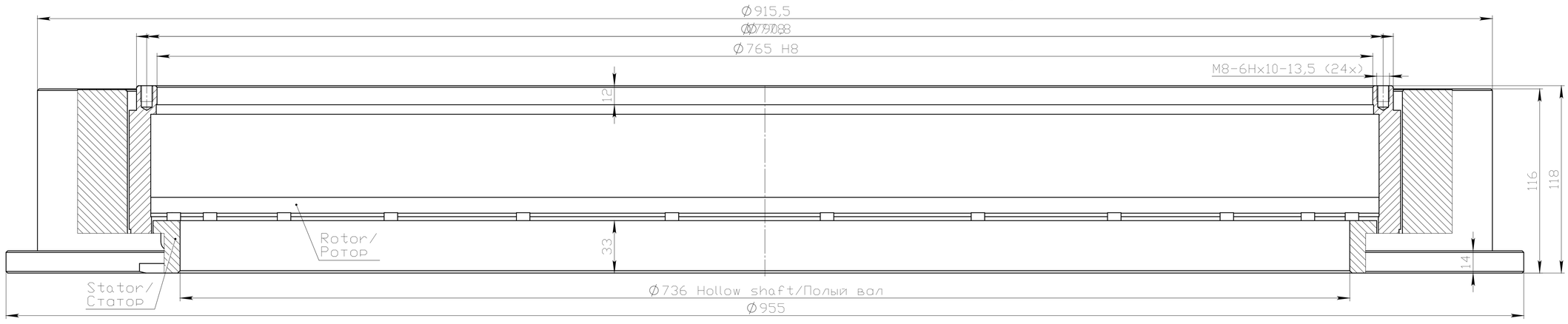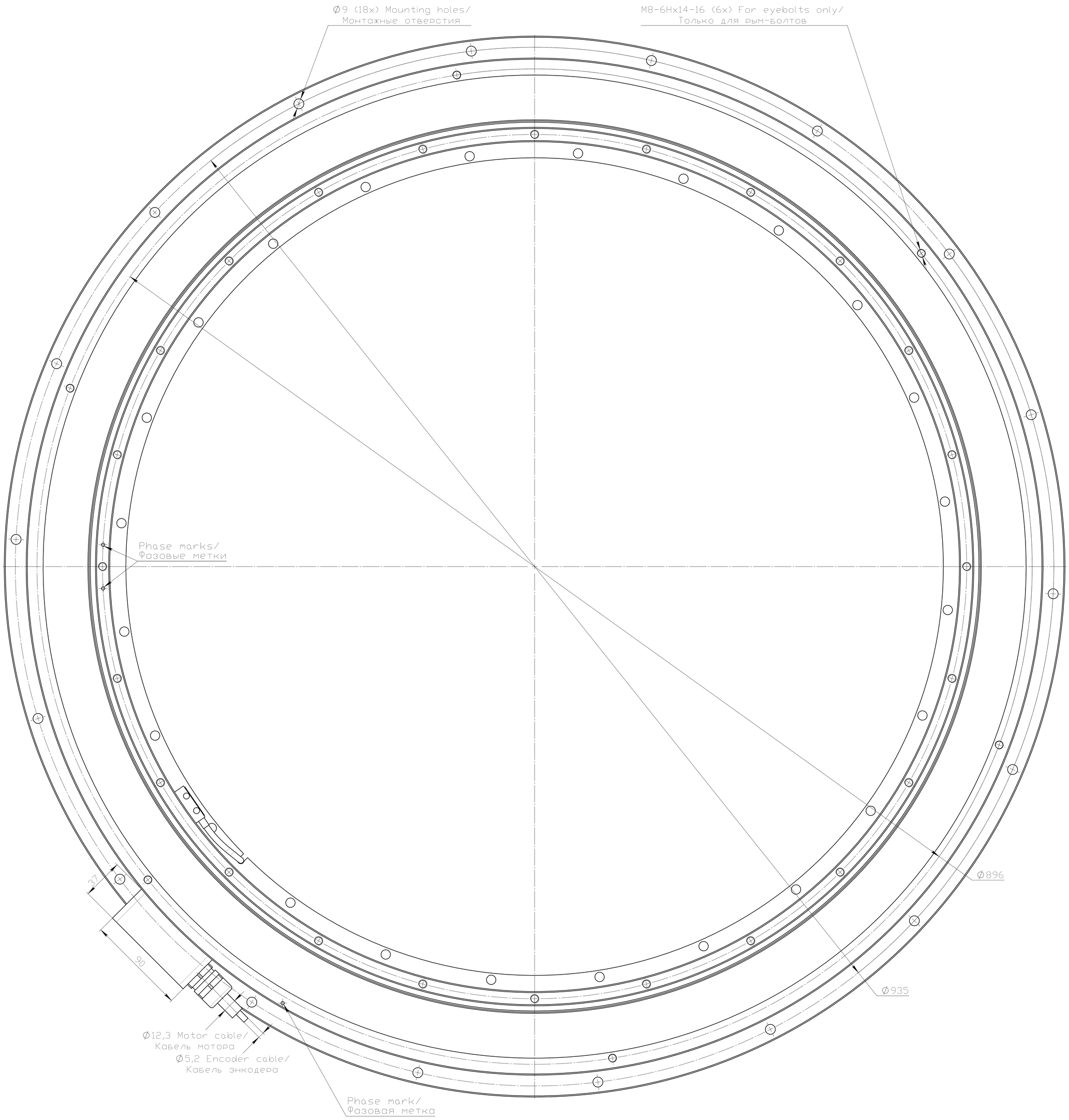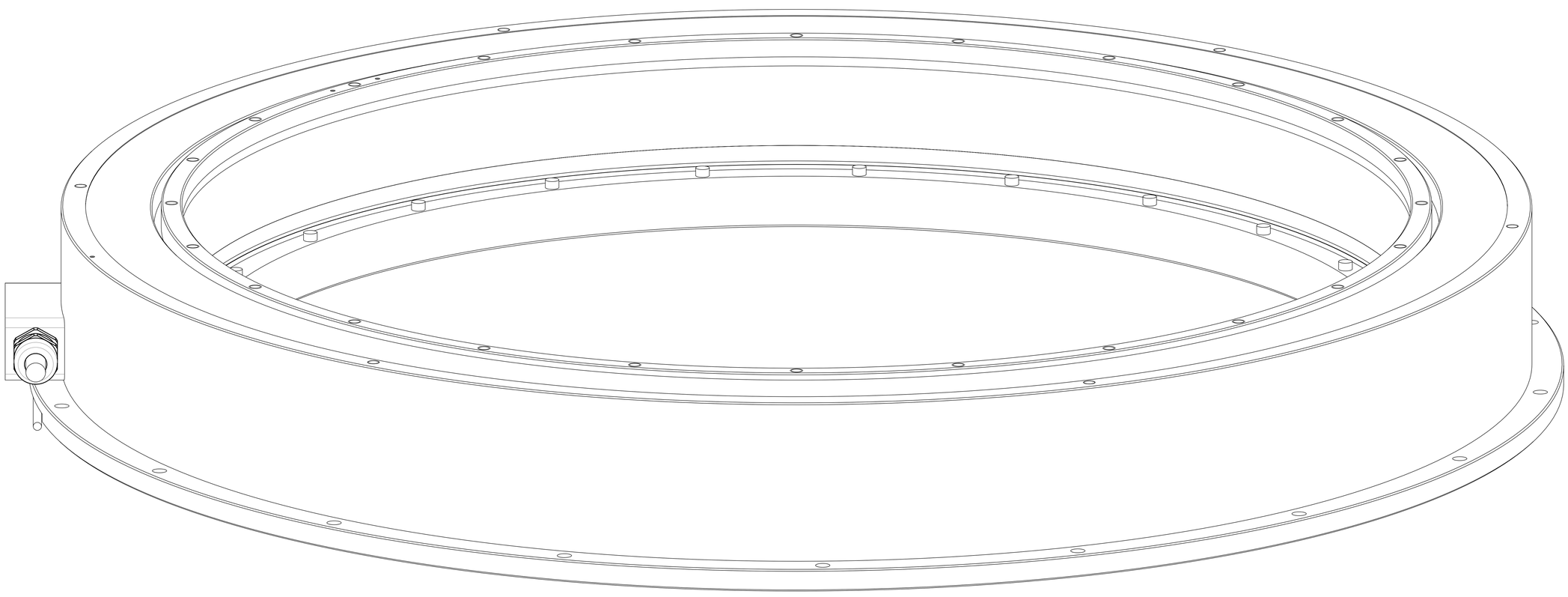RT36-802-75-C-AS1-KF-AM-M0-B (RSMT227-00100) 139,9kg