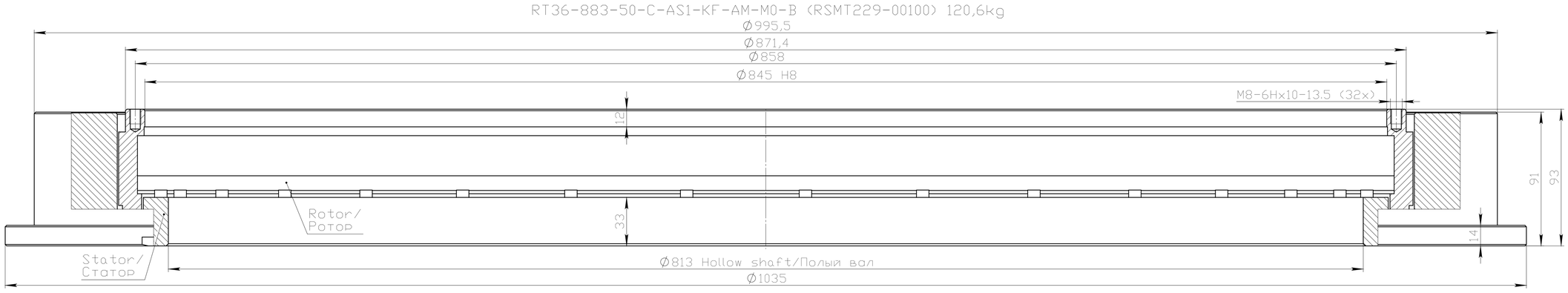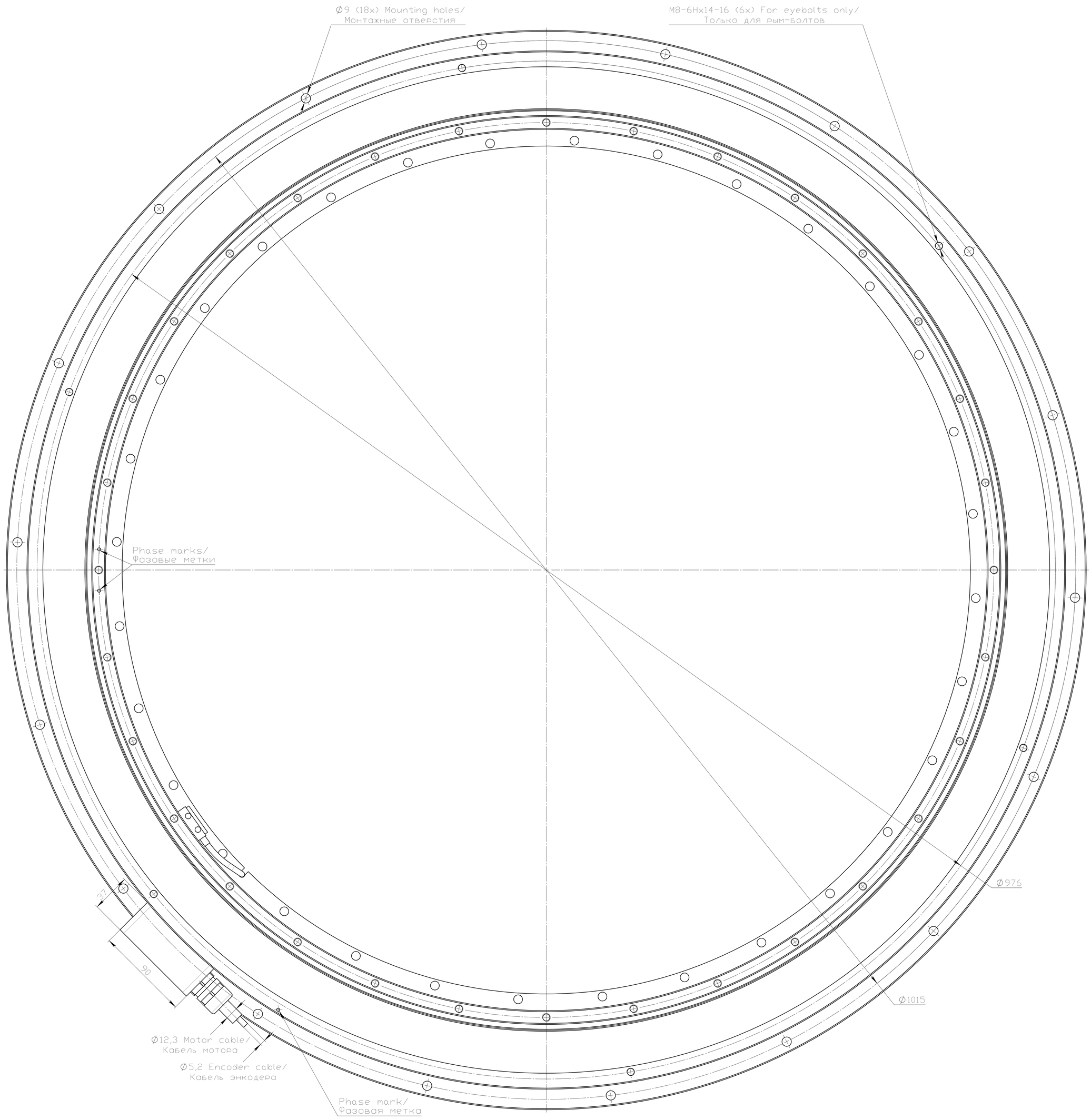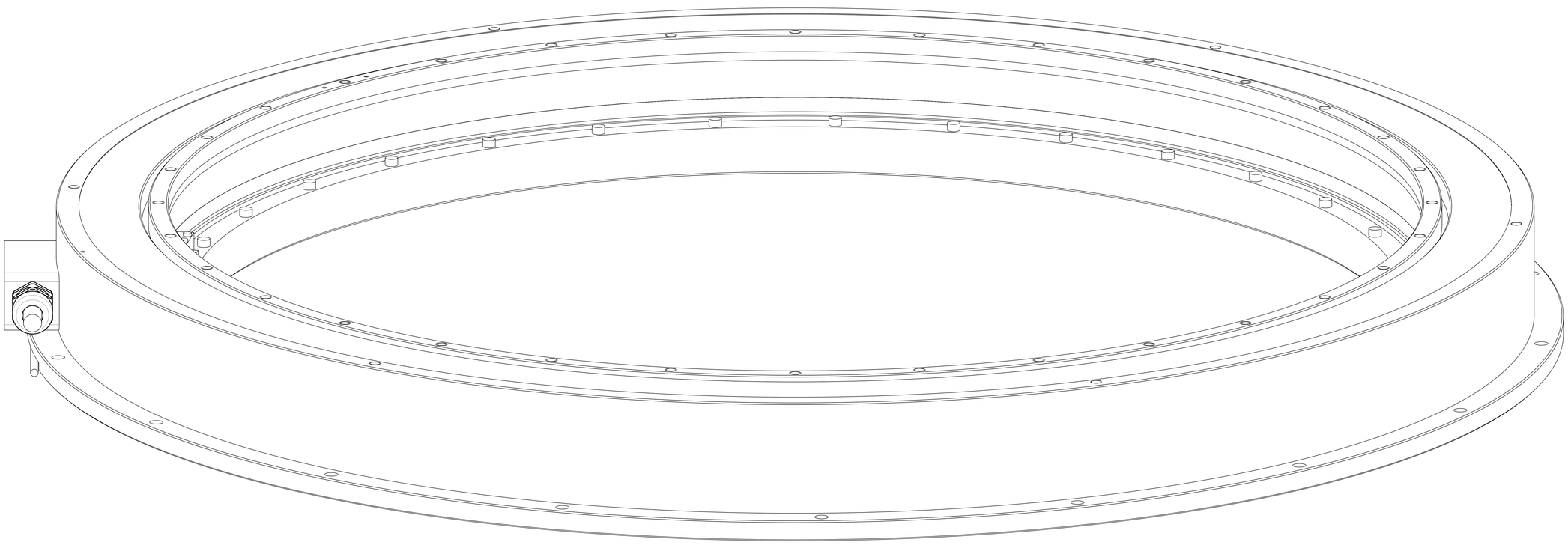RT36-883-50-C-AS1-KF-AM-M0-B (RSMT229-00100) 120,6kg