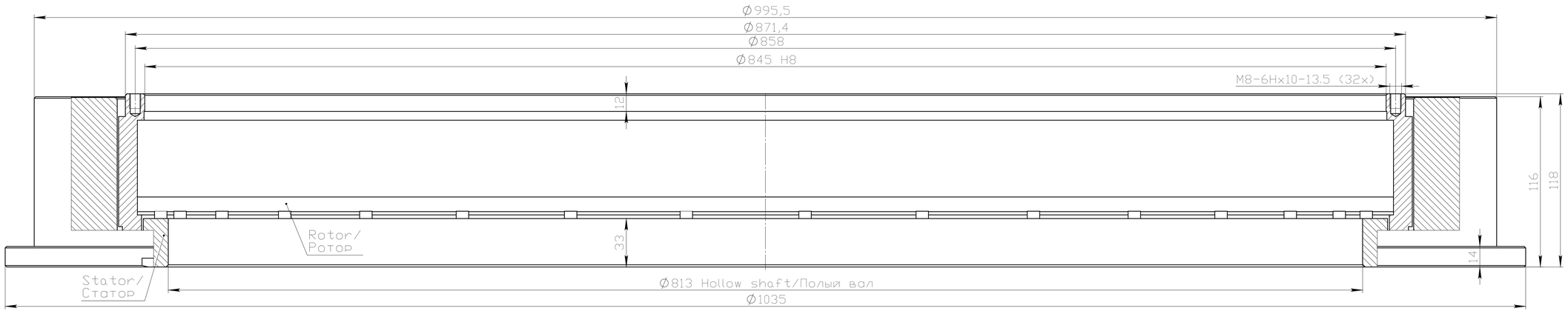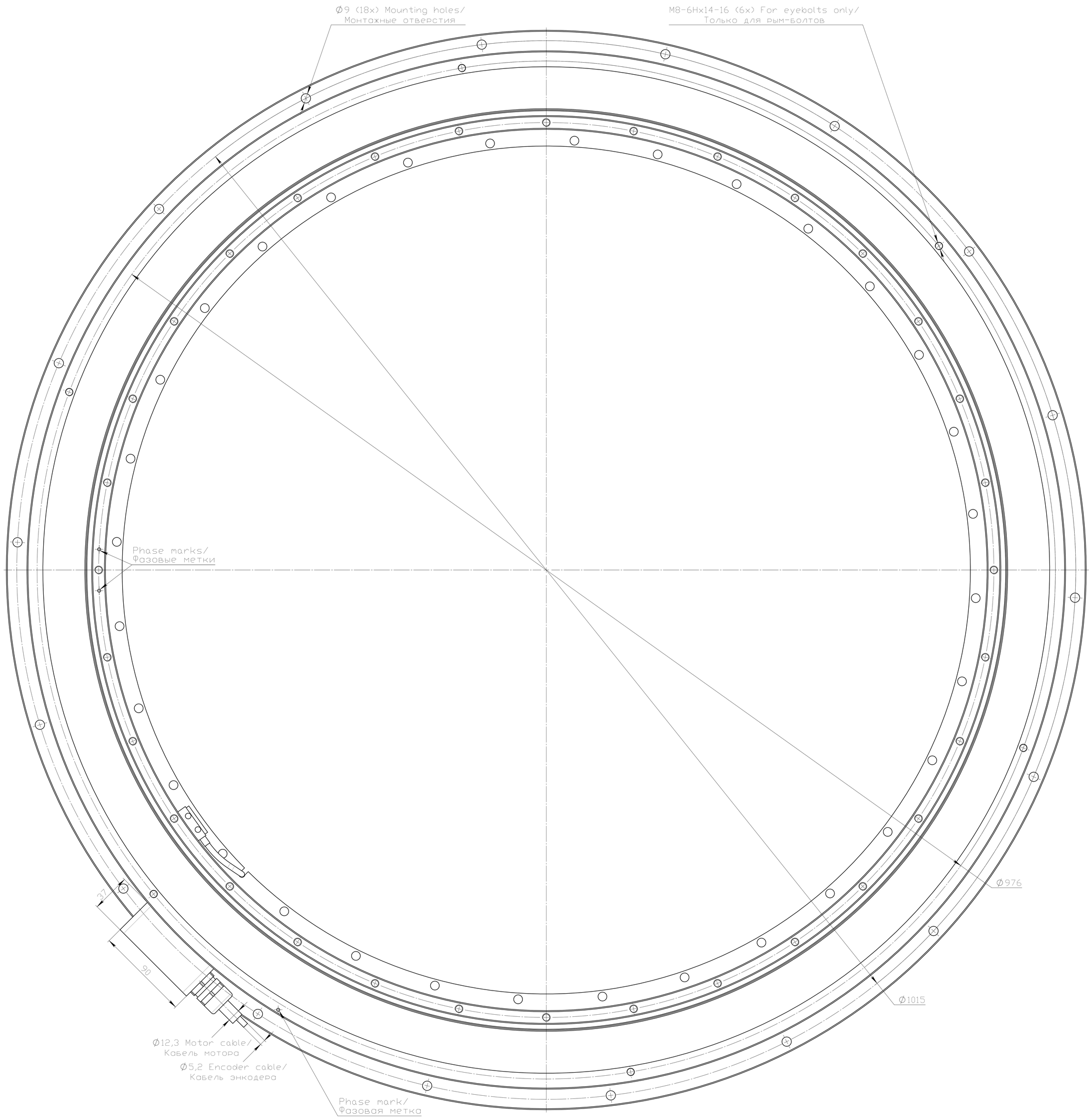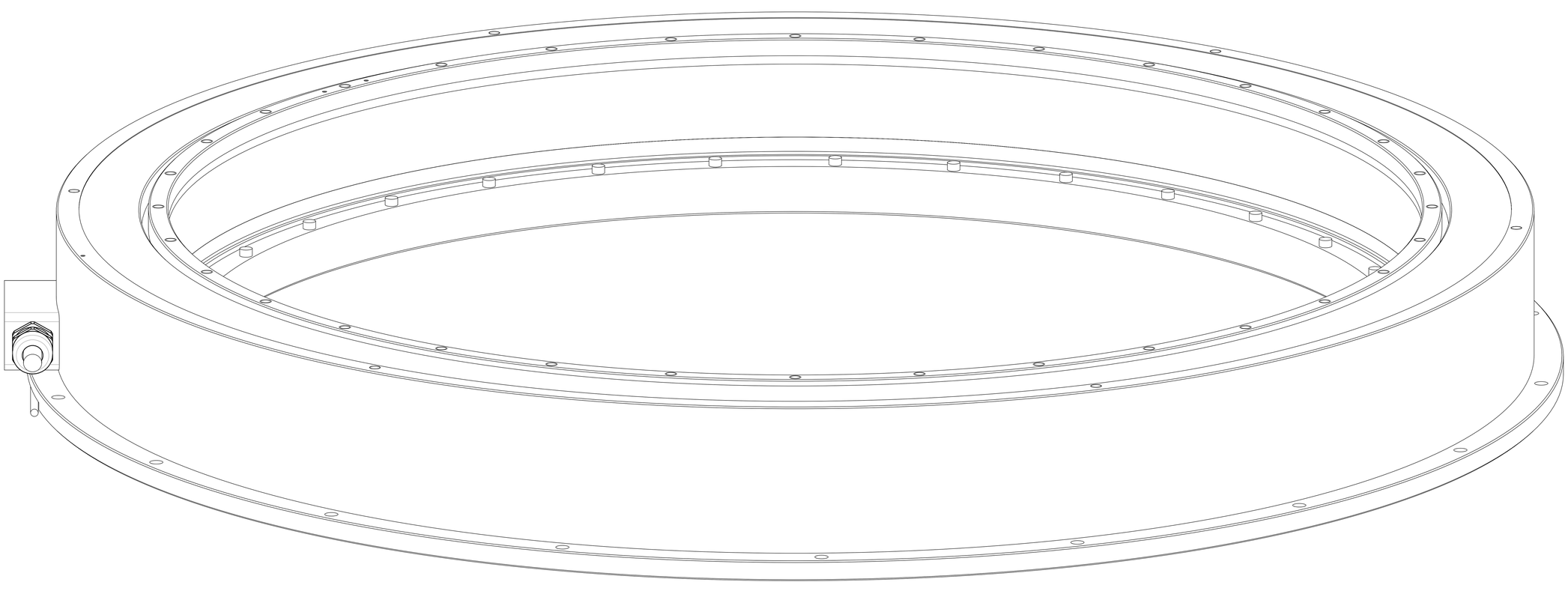RT36-883-75-C-AS1-KF-AM-M0-B (RSMT230-00100) 152,3kg